FIRE RESCUE
Qman
2809
Ages:6+
Minifigs:X5
PCS:647
AIRPORT FIRE FIGHTING

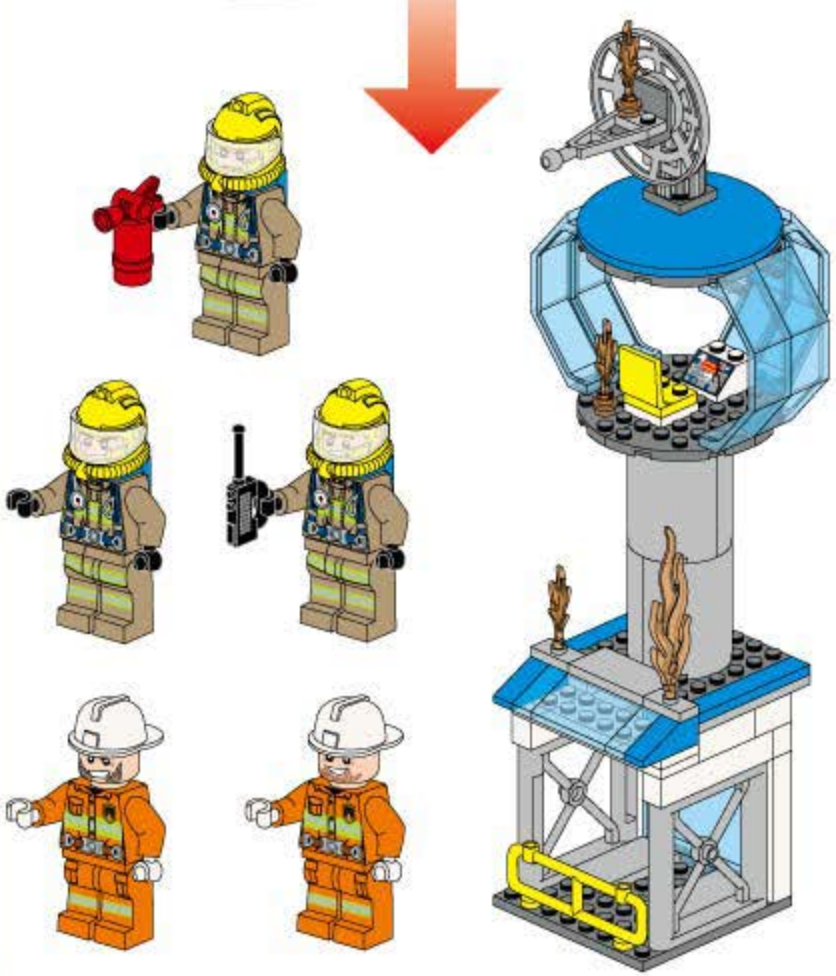

拆件器使用方法，仅为示例

Usage of Brick Separator. Just for the sample

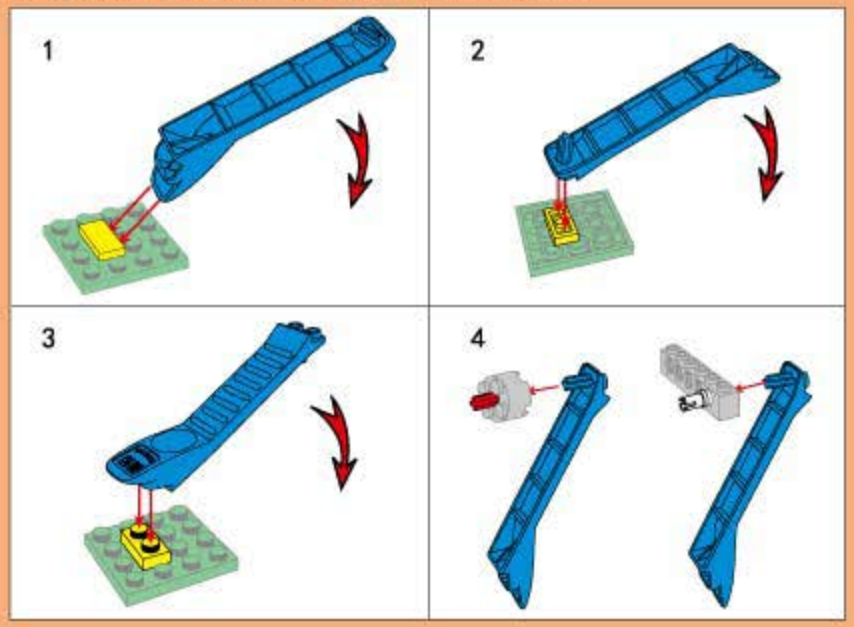

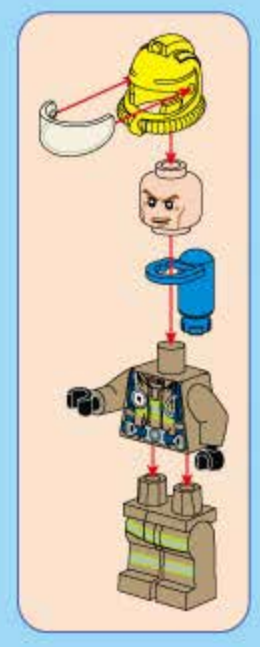

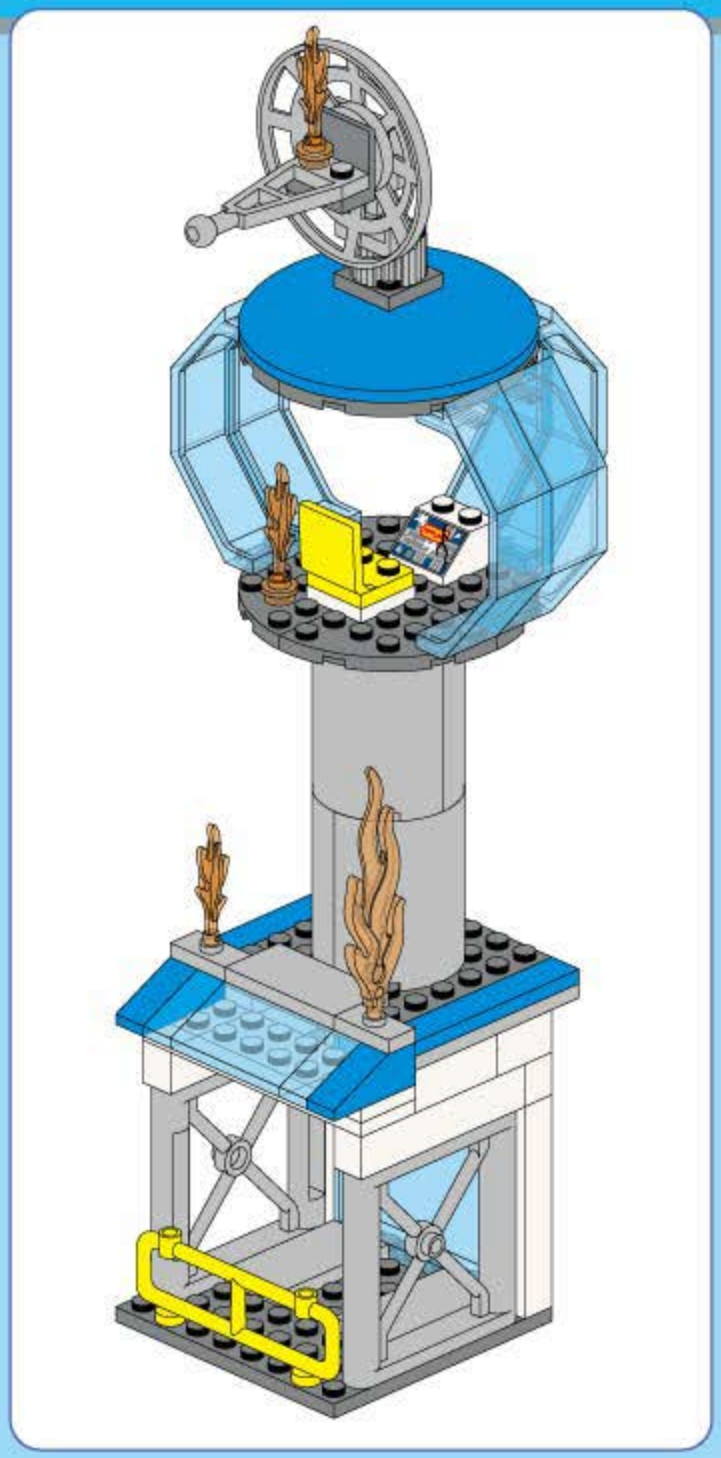

A1

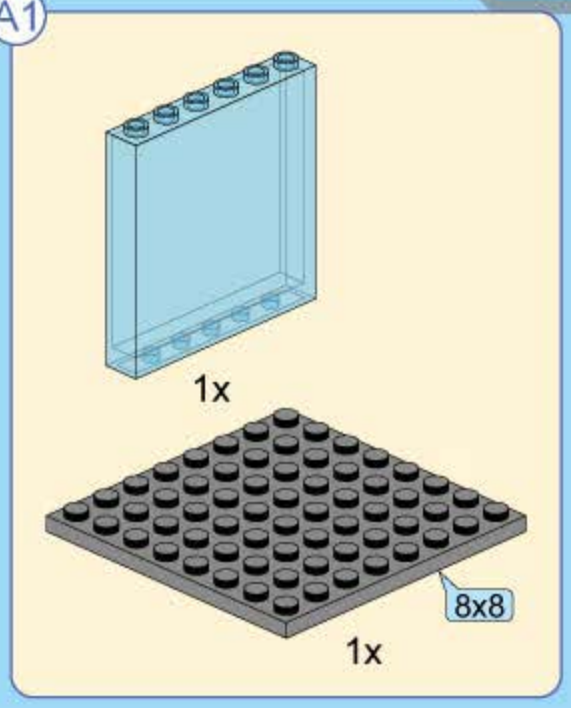

A2

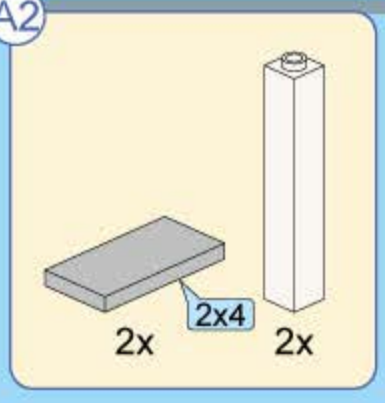

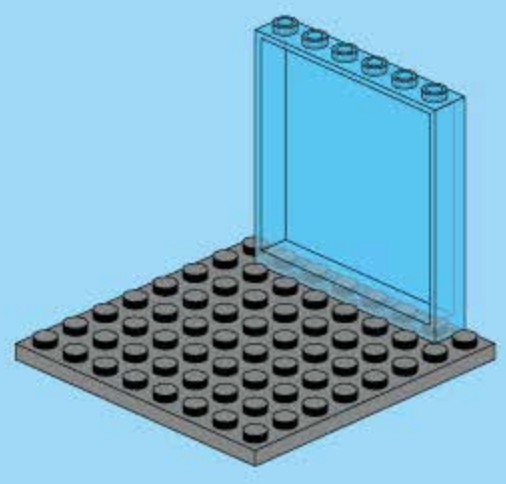

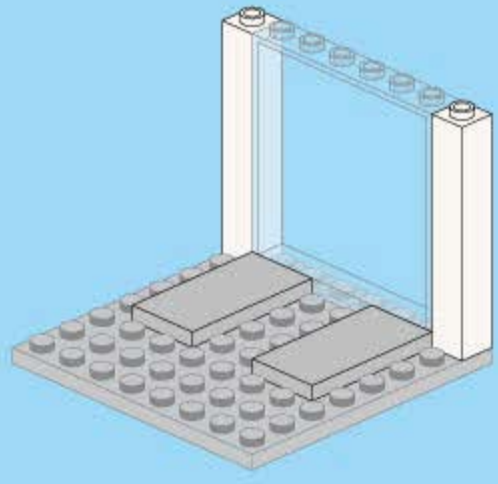

A3

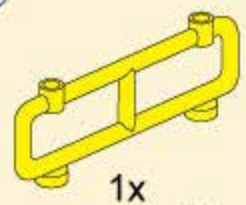

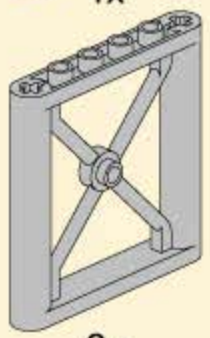

A4

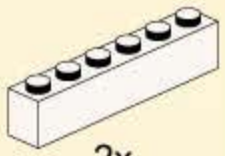

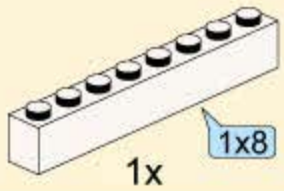

A5

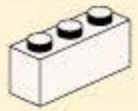

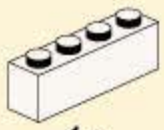

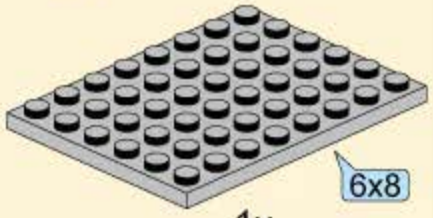

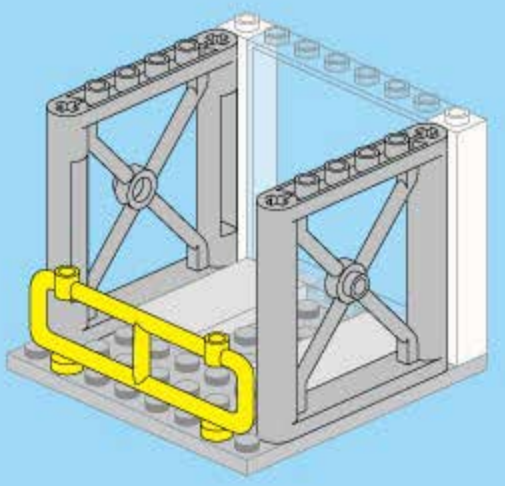

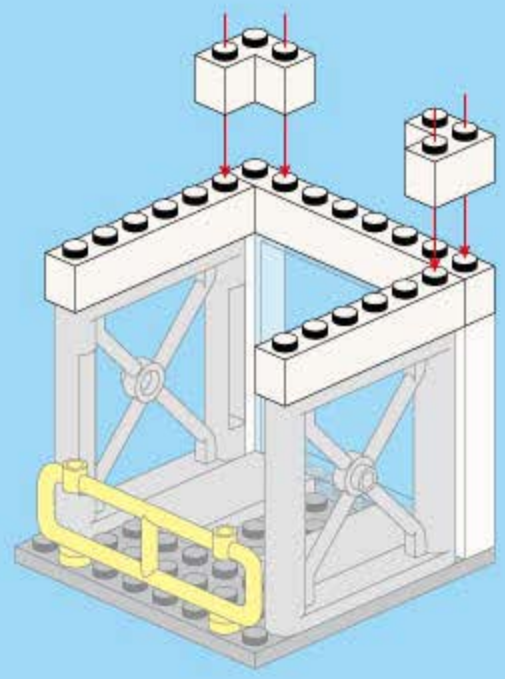

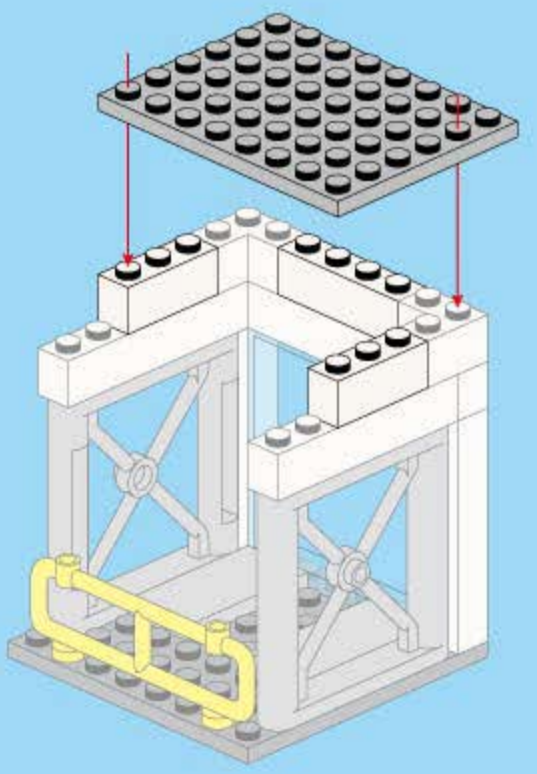

A6

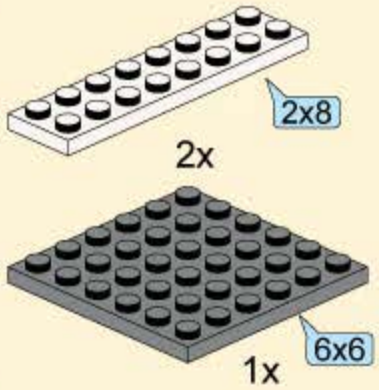

A7

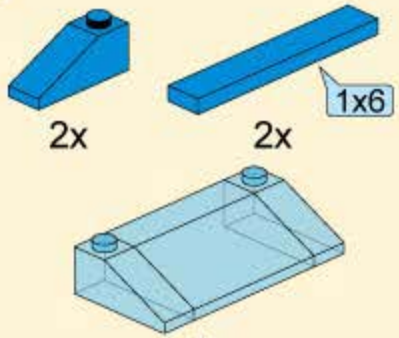

A8

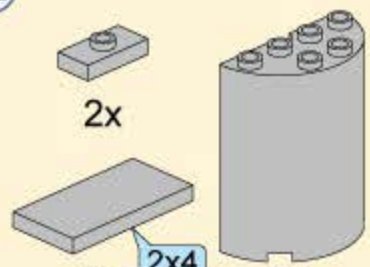

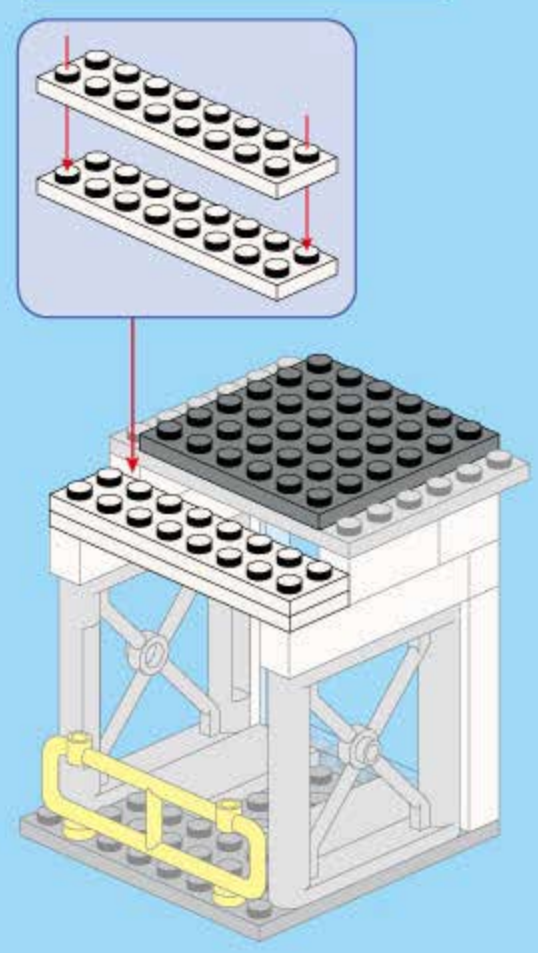

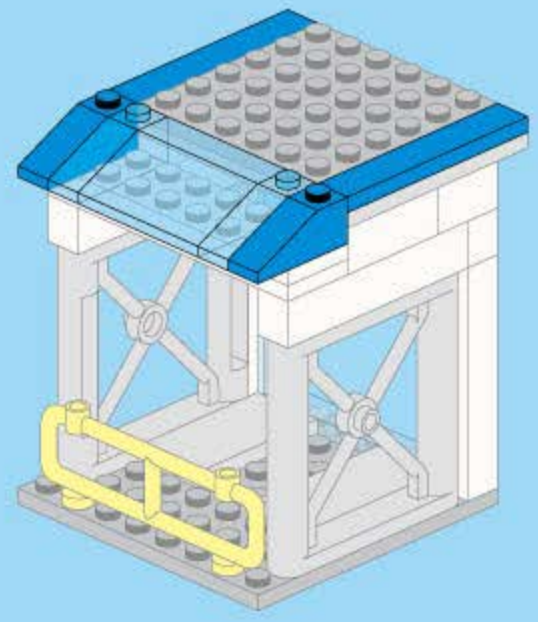

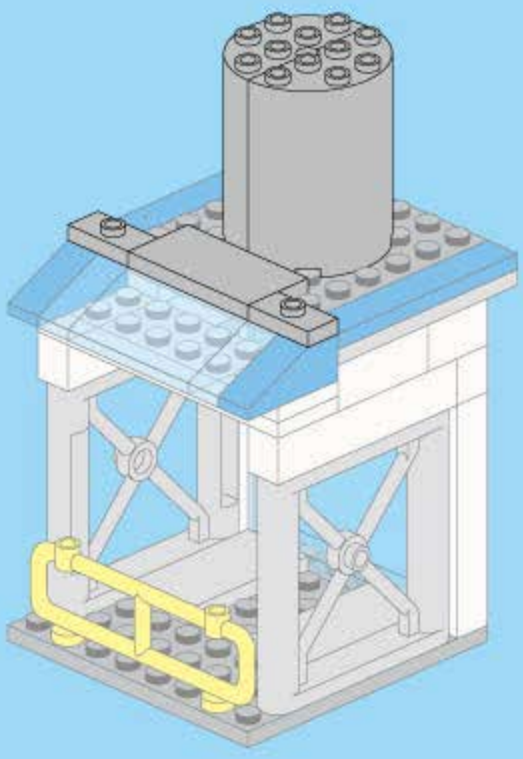

A9

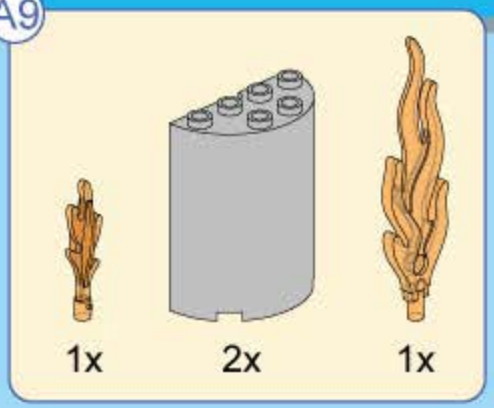

A10

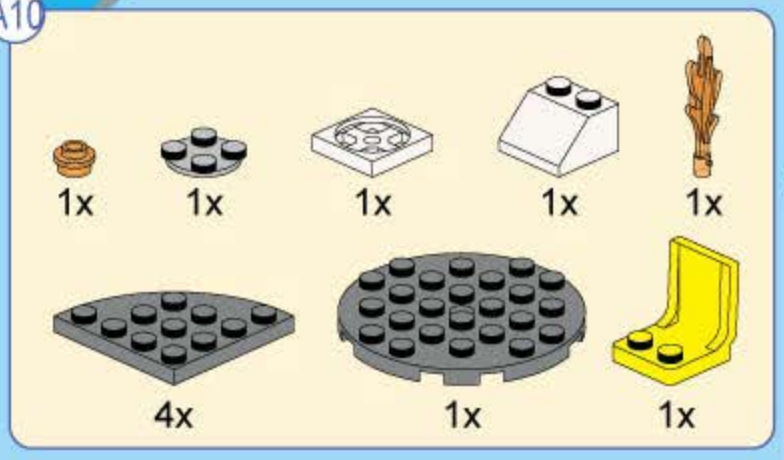

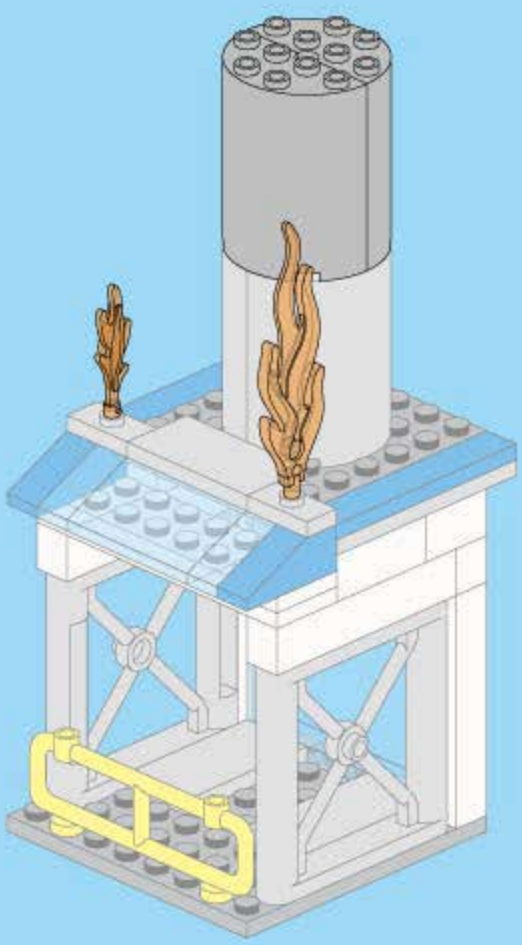

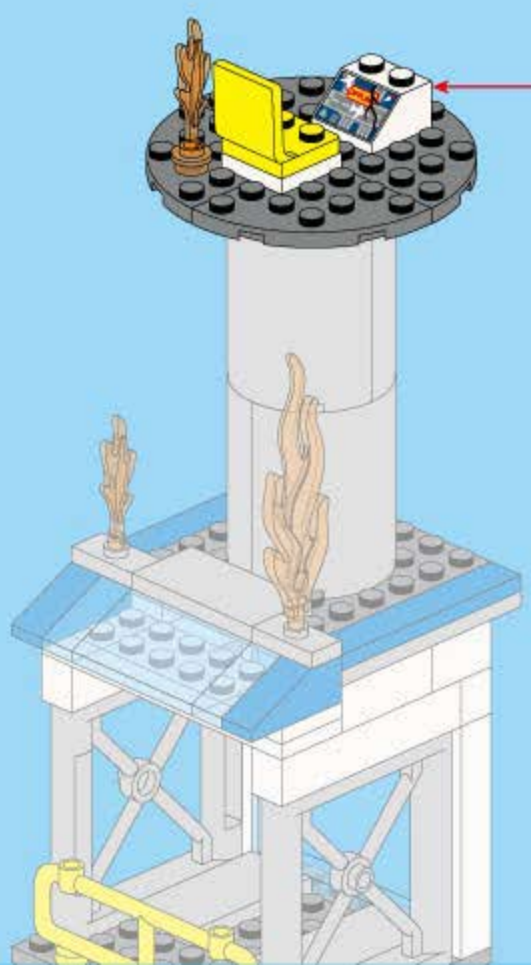

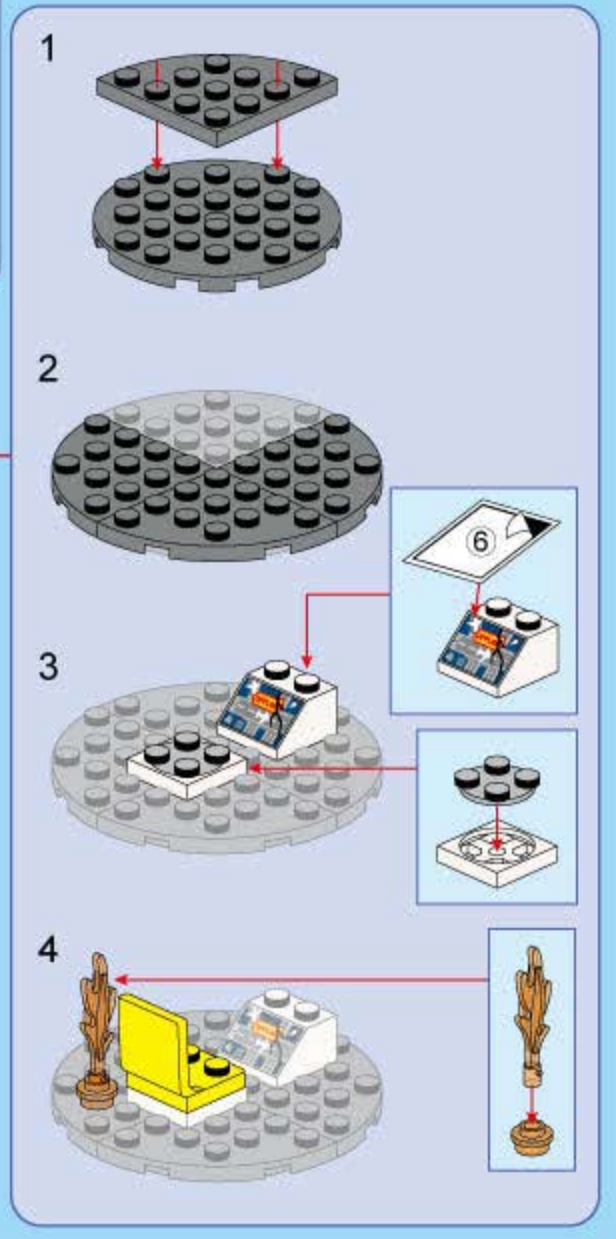

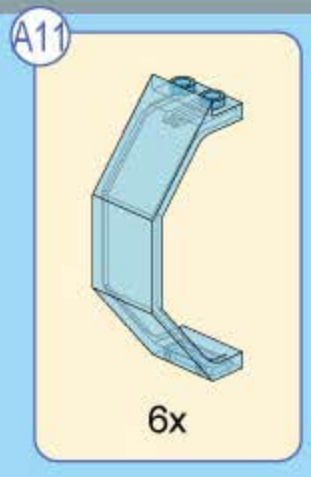
A11
6x

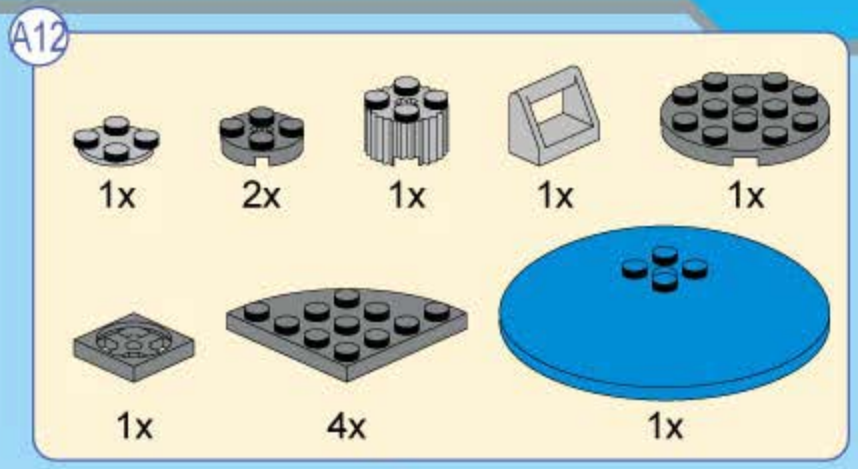
A12
1x
2x
1x
1x
1x
1x
4x
1x

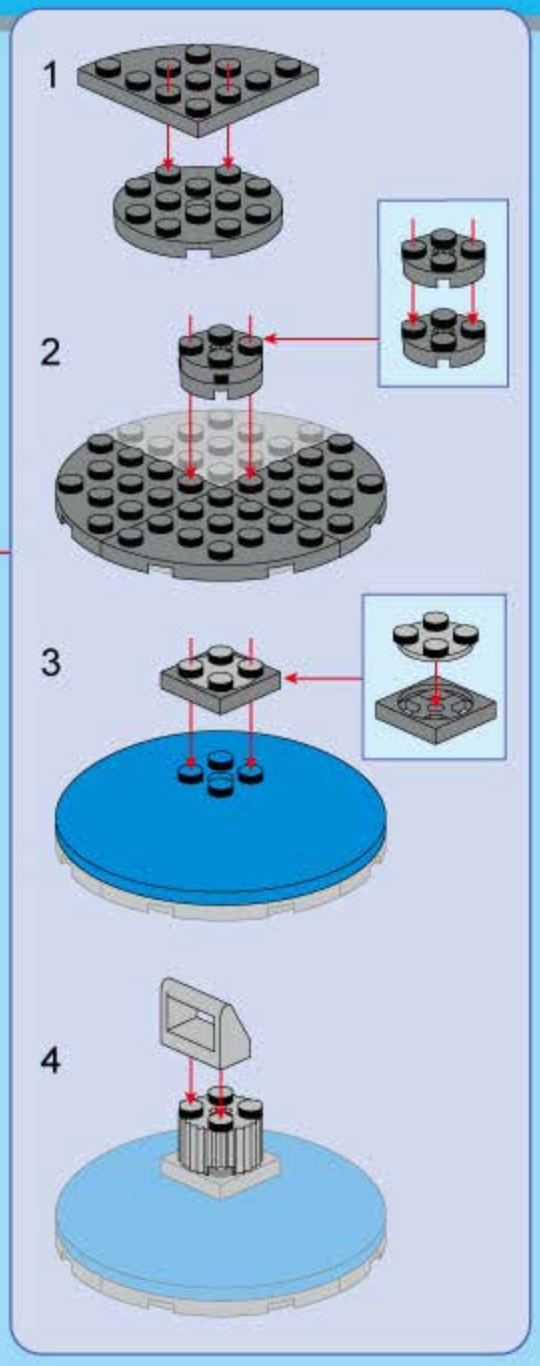
1
2
3
4

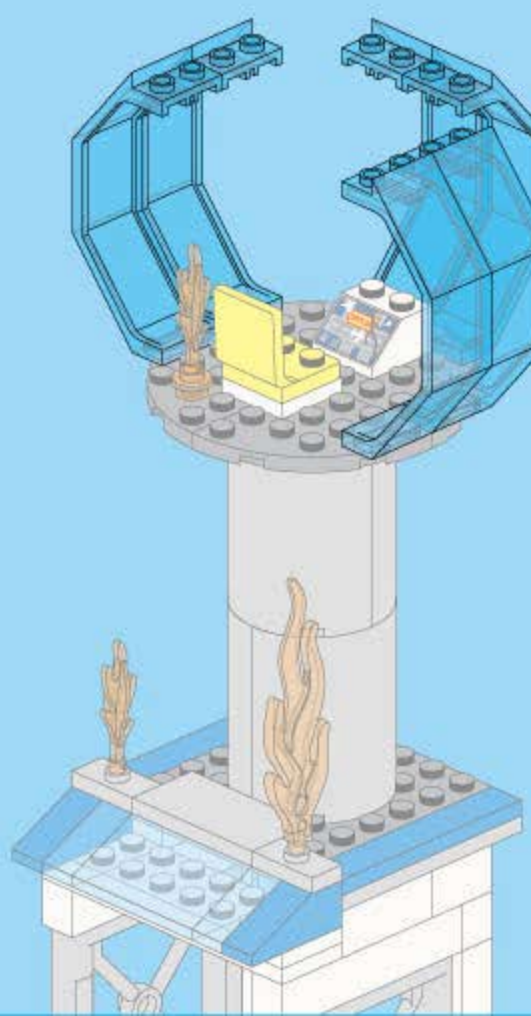

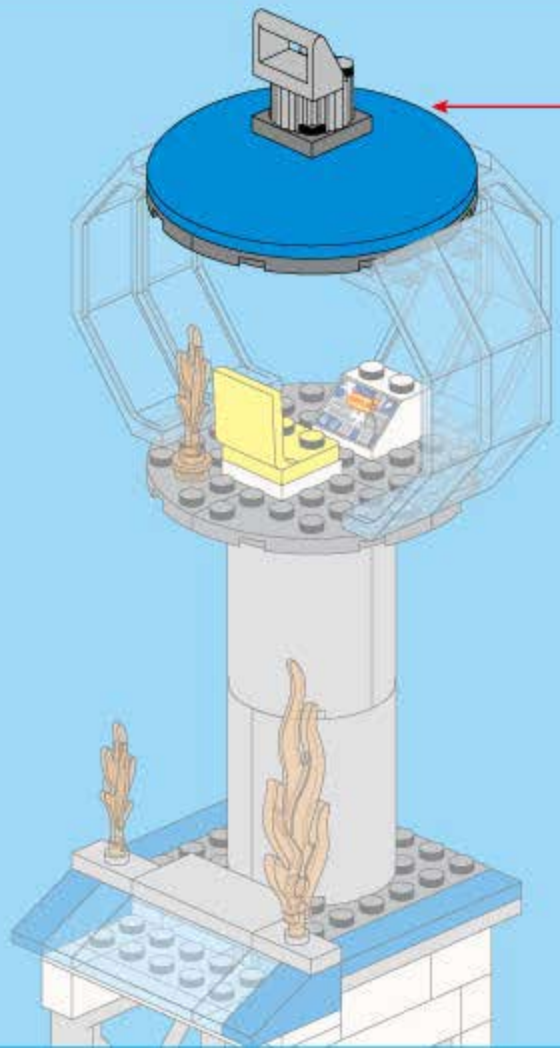

A13

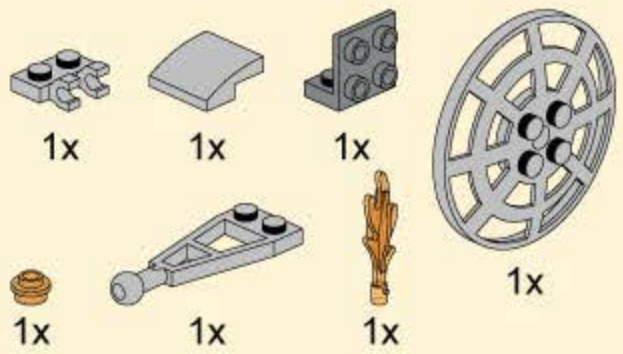

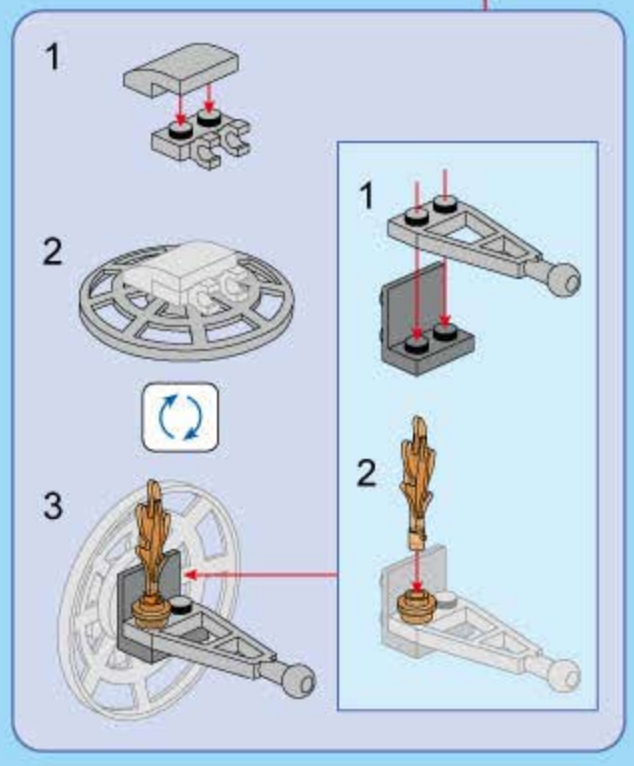

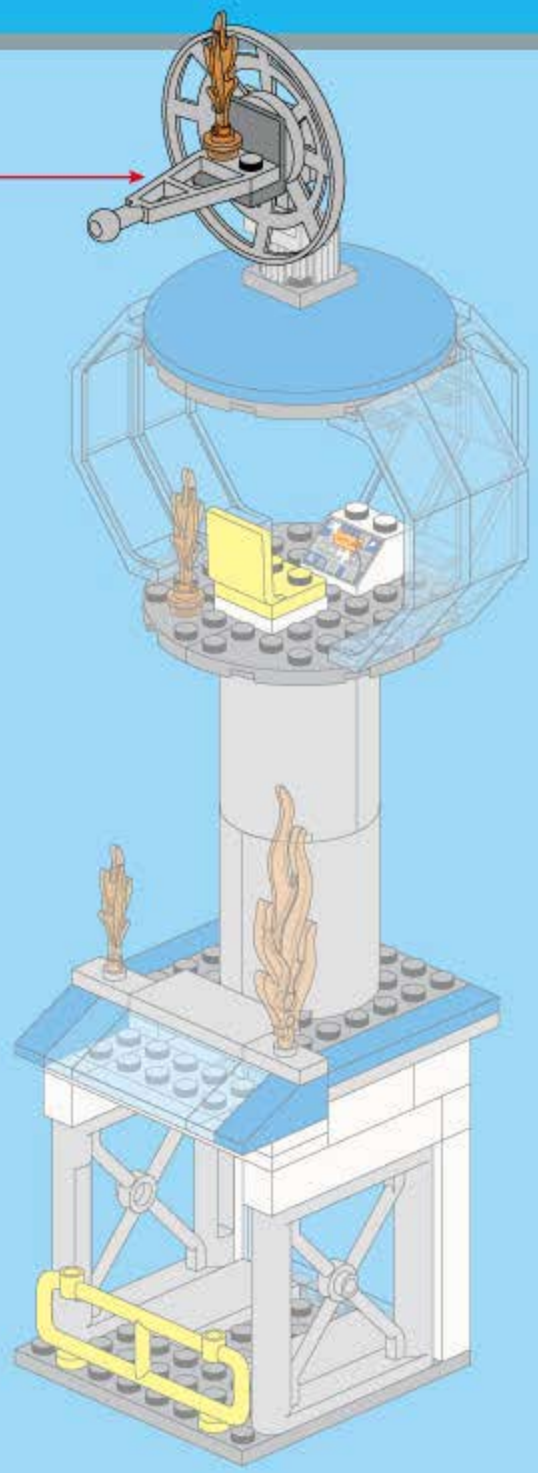

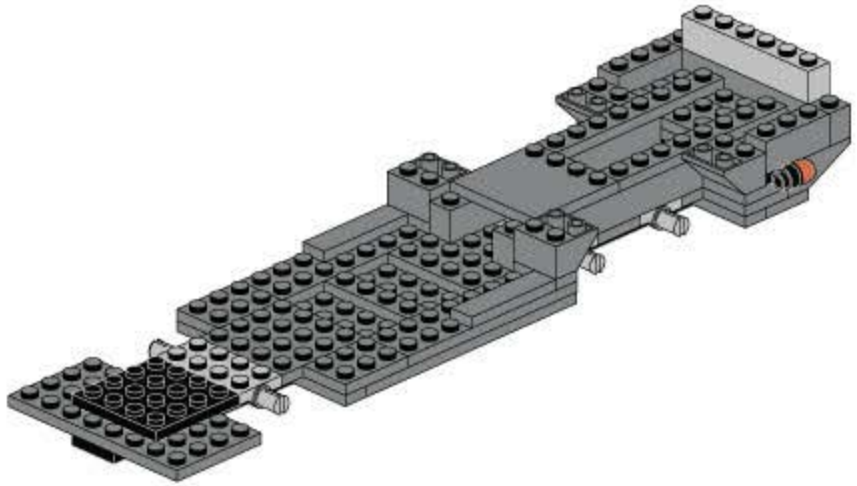

B1

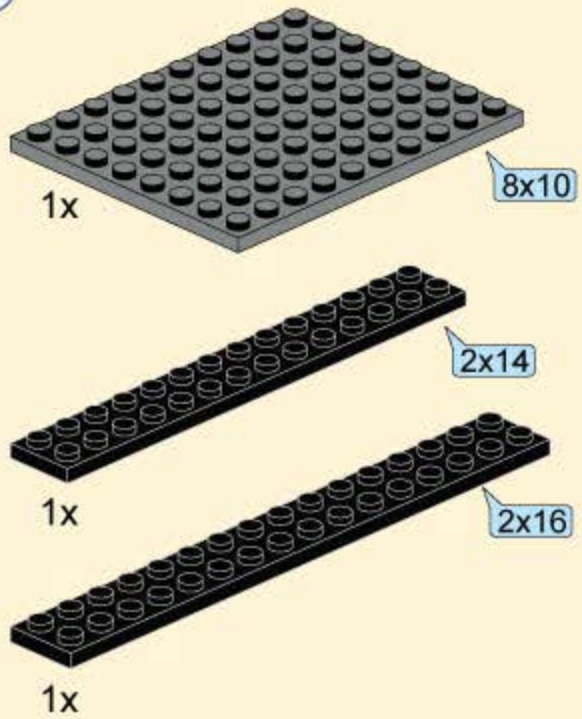

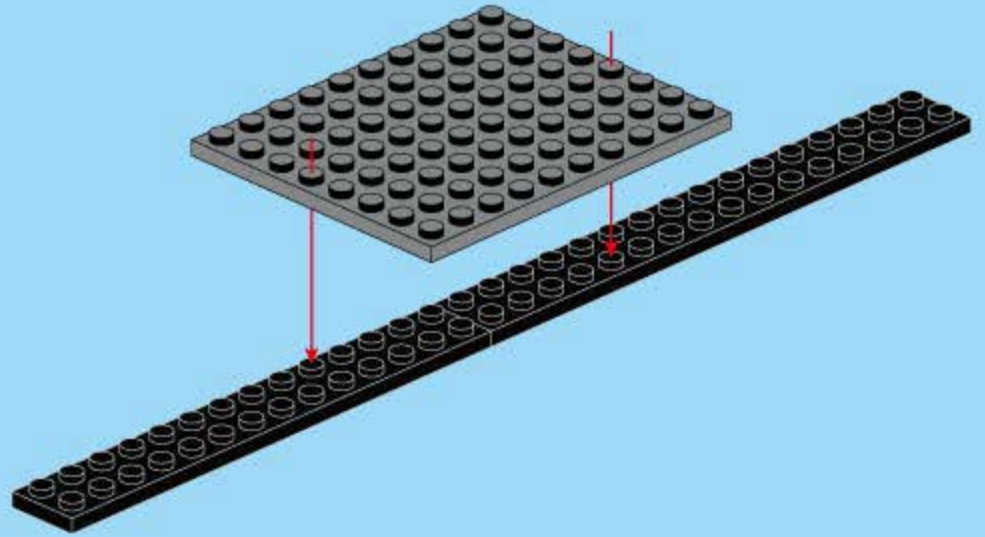

B2

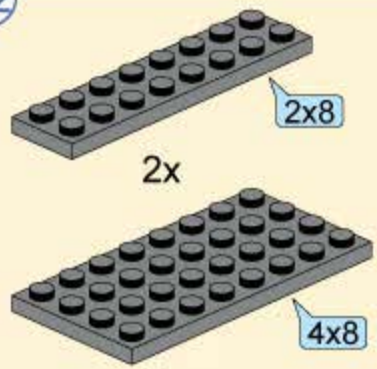

B3

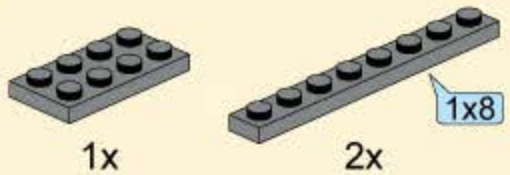

B4

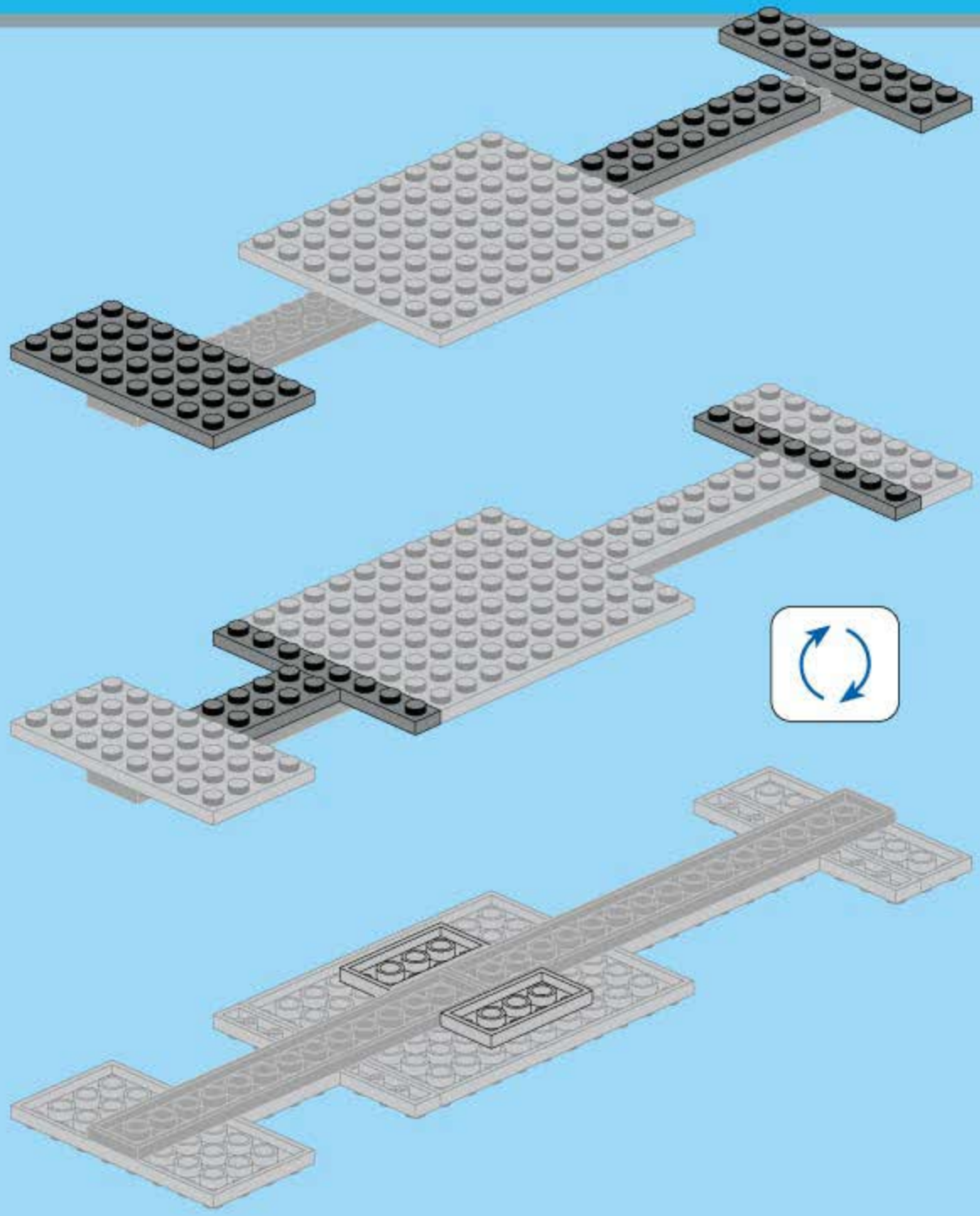

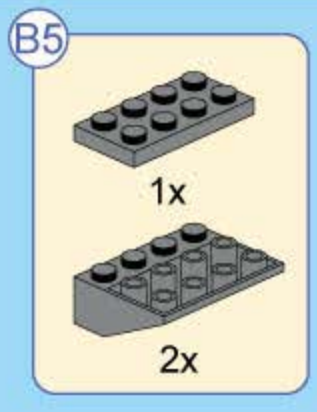
B5
1x
2x

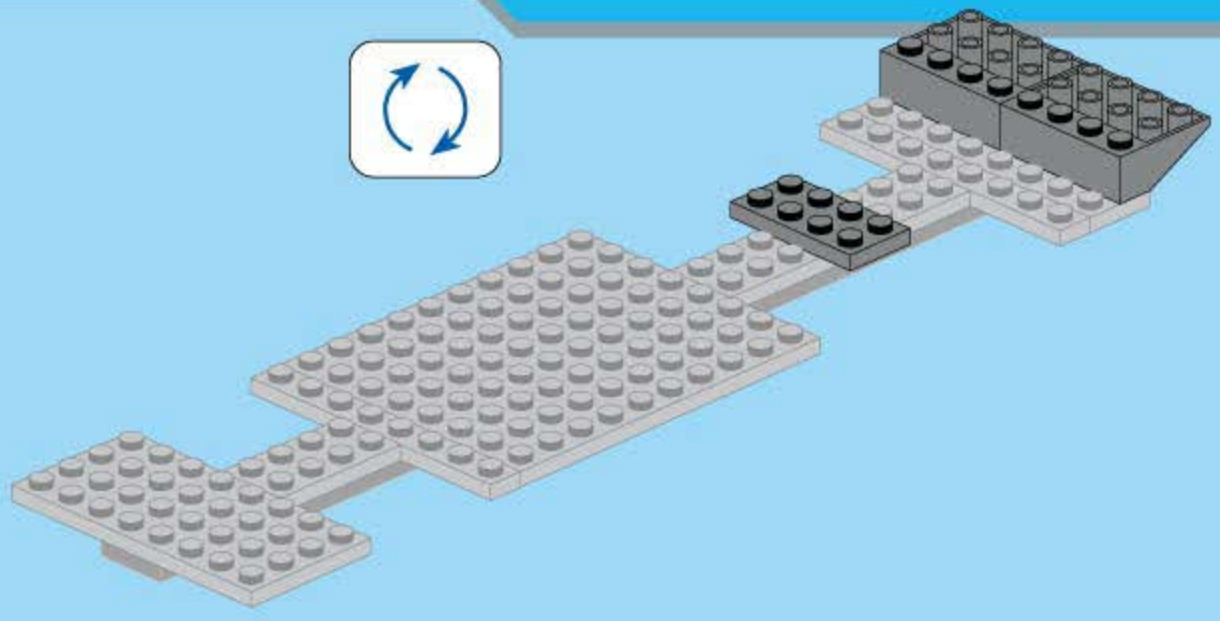

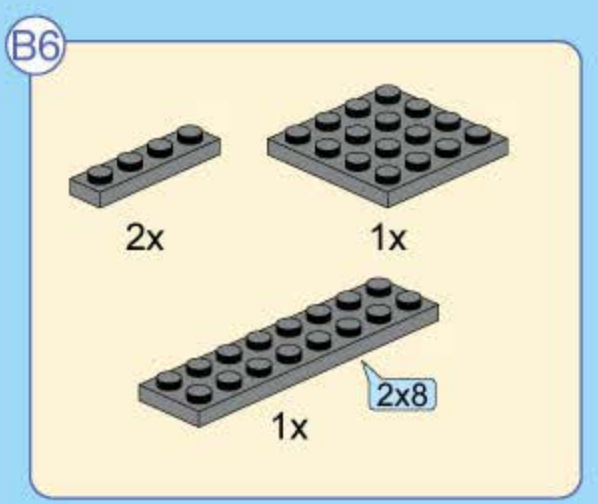
B6
2x
1x
2x8
1x

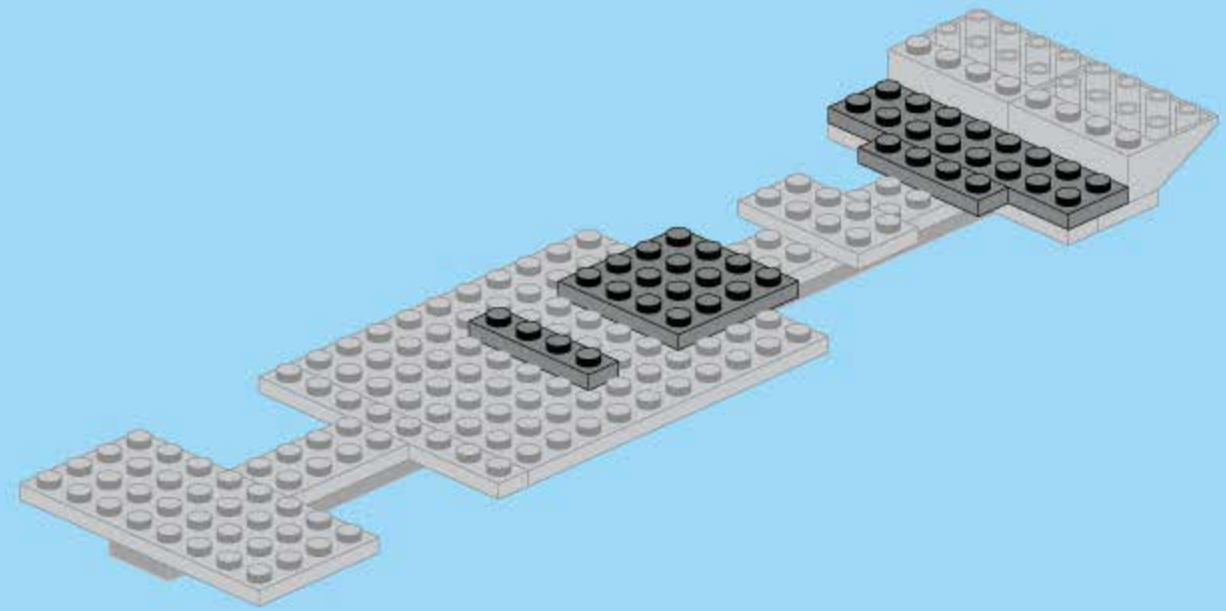

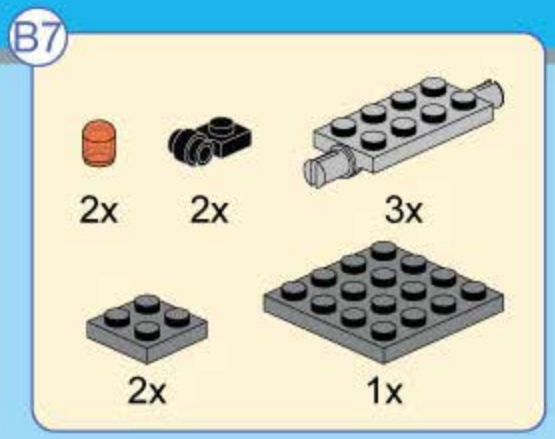
B7
2x
2x
3x
2x
1x

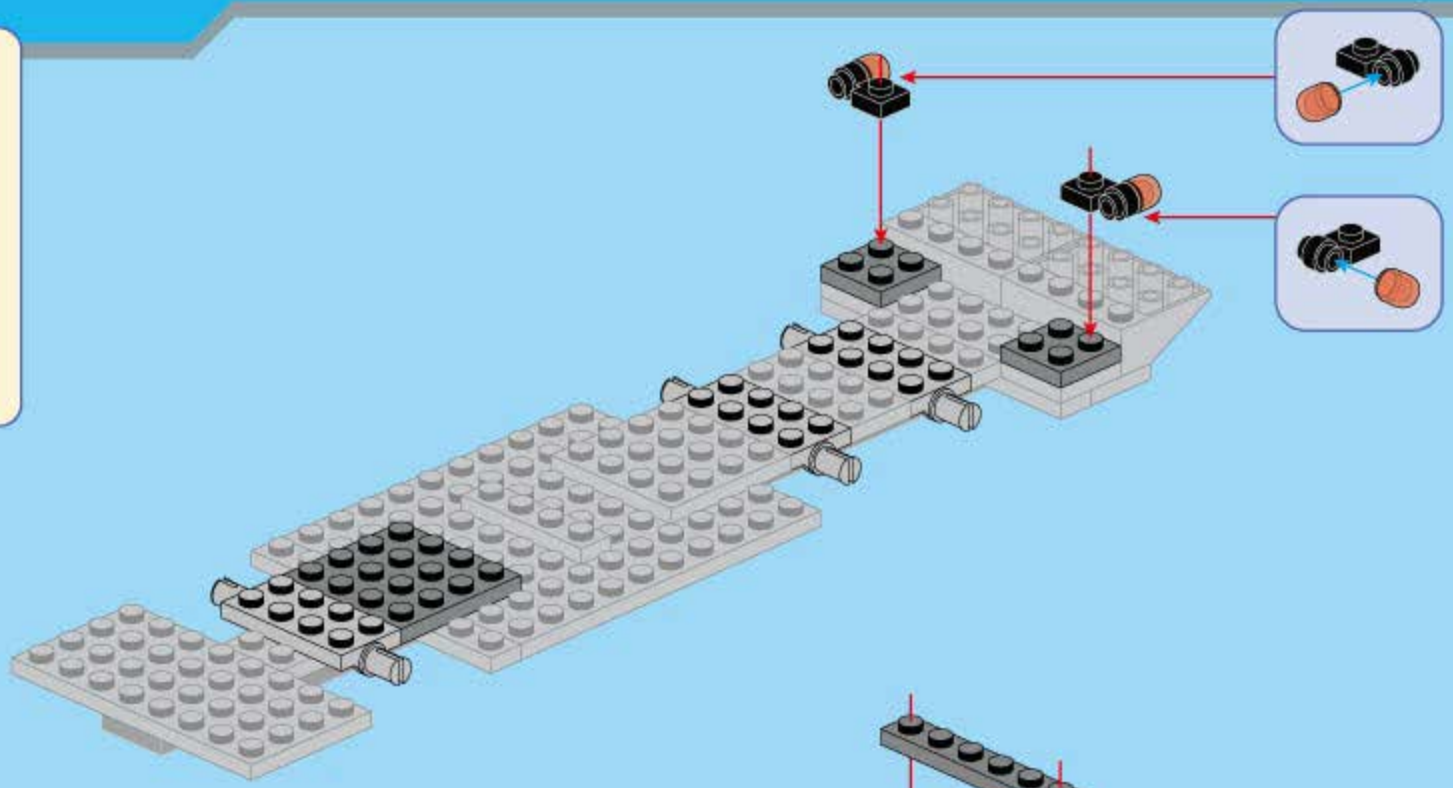

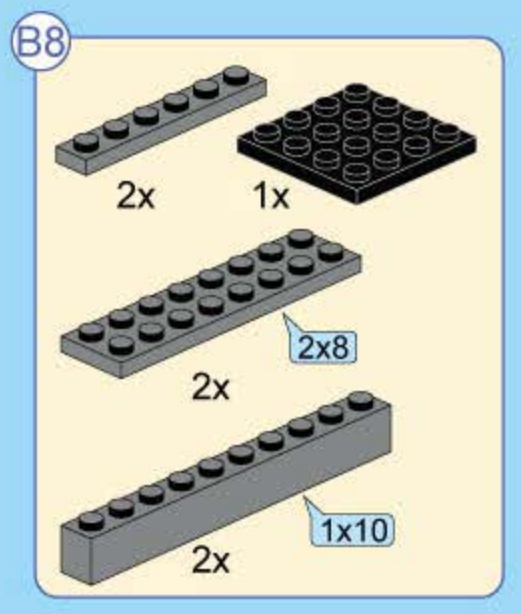
B8
2x
1x
2x8
2x
1x10
2x

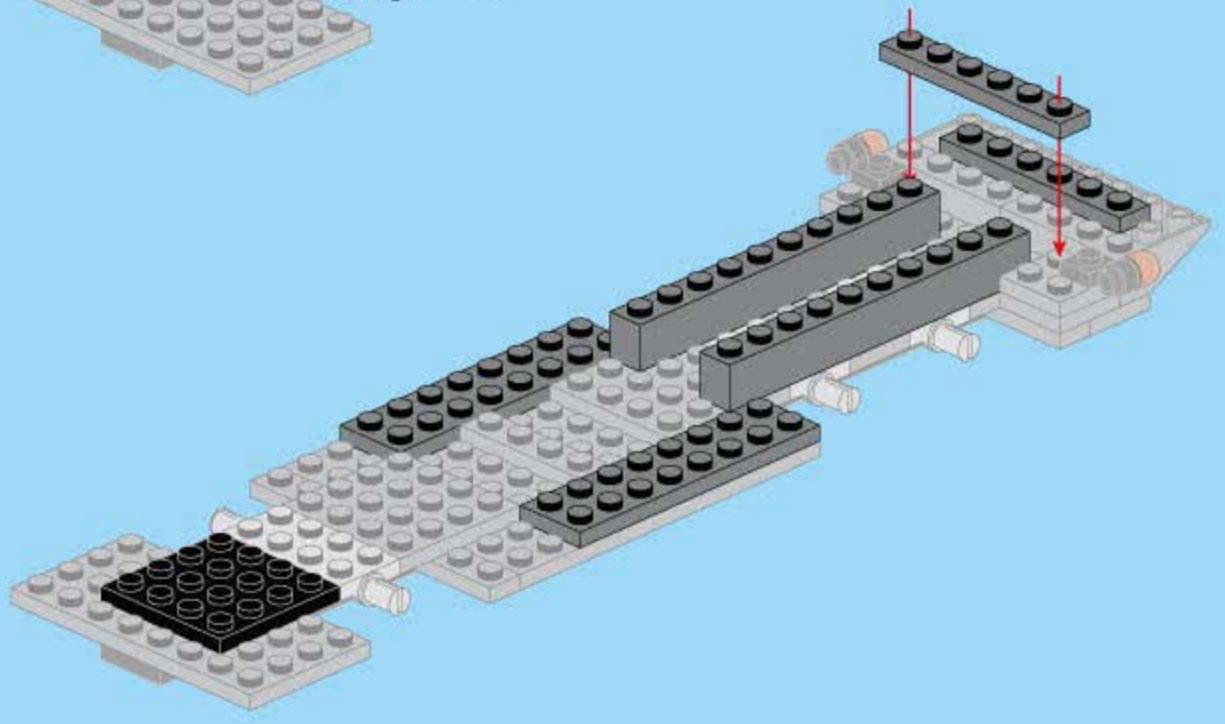

B9

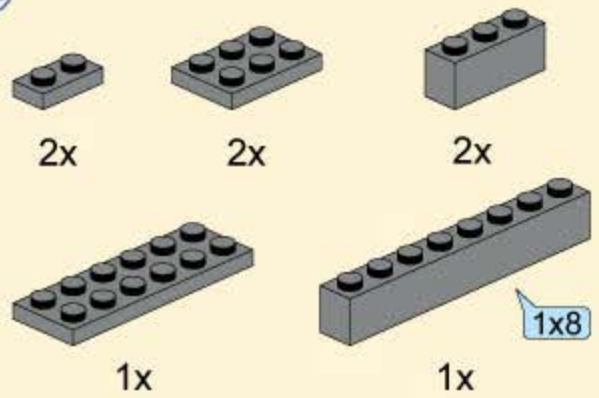

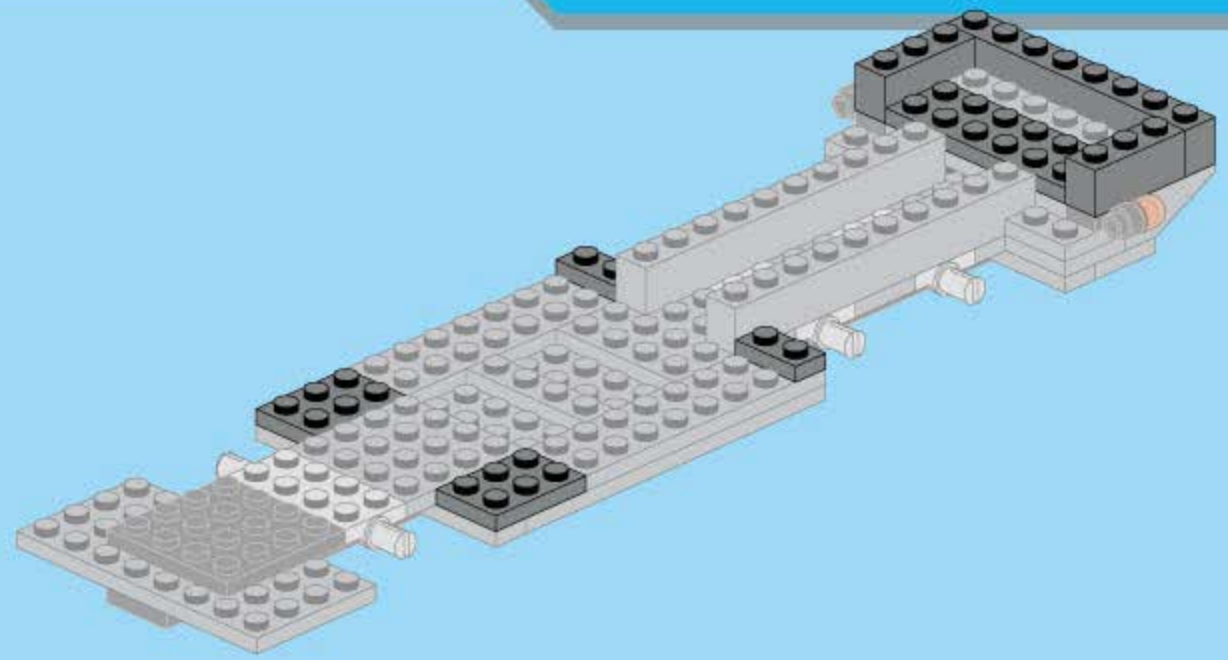

B10

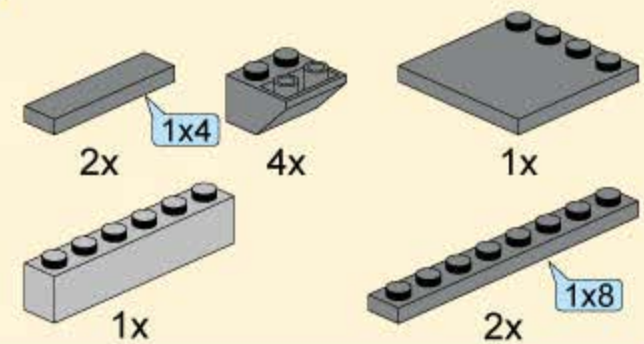

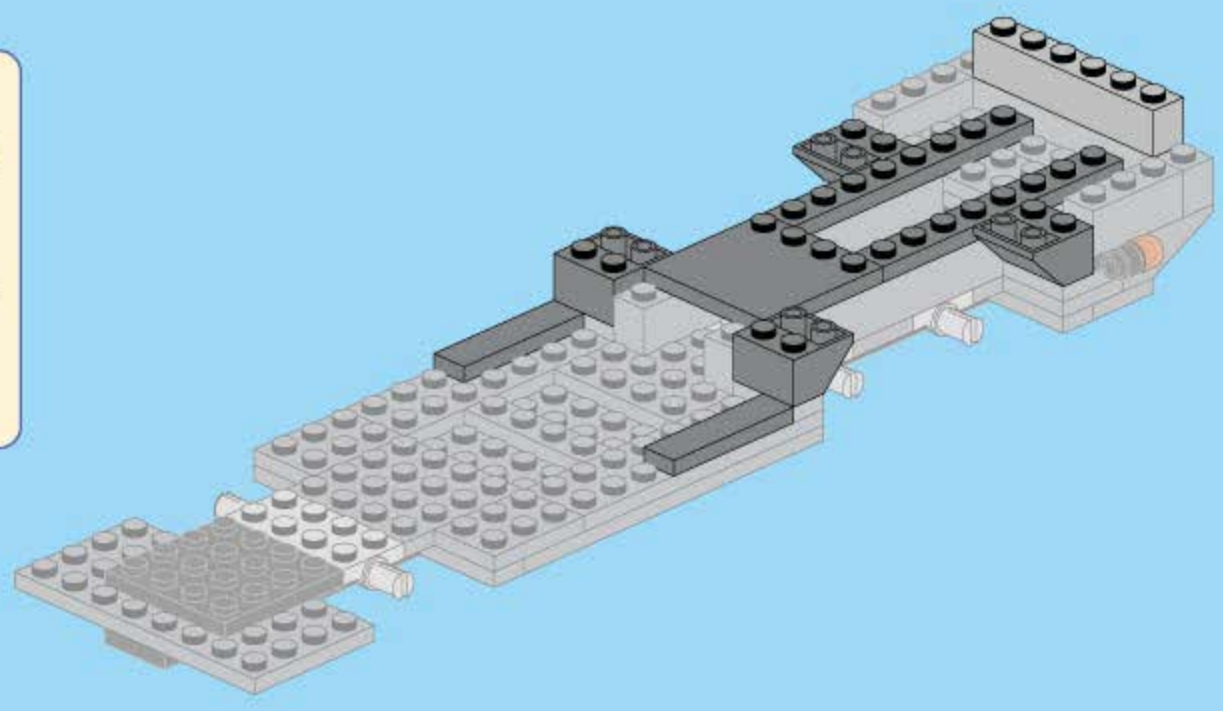

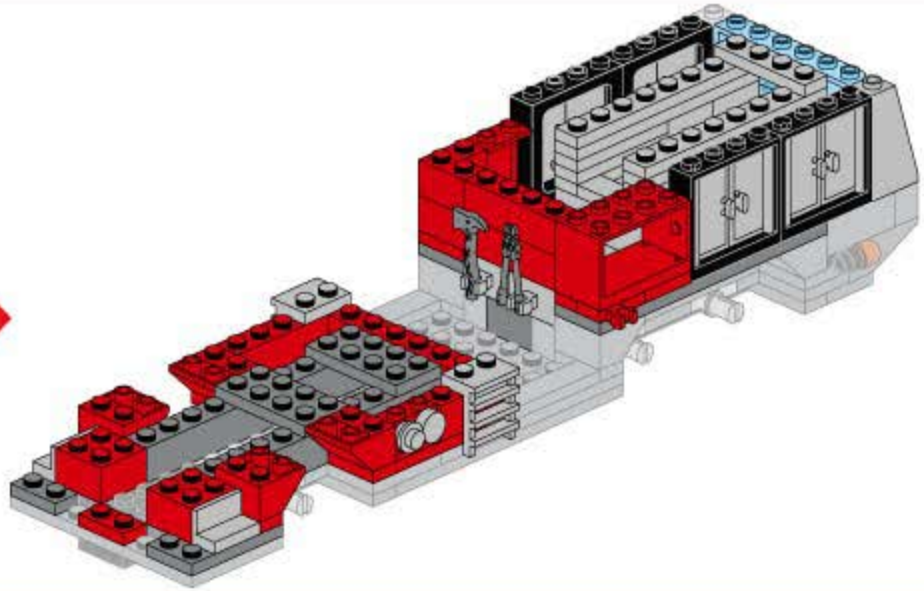

B11

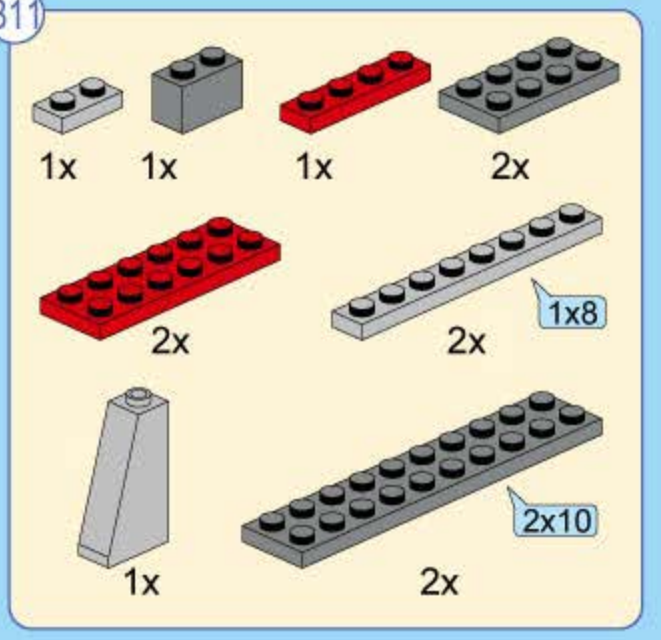

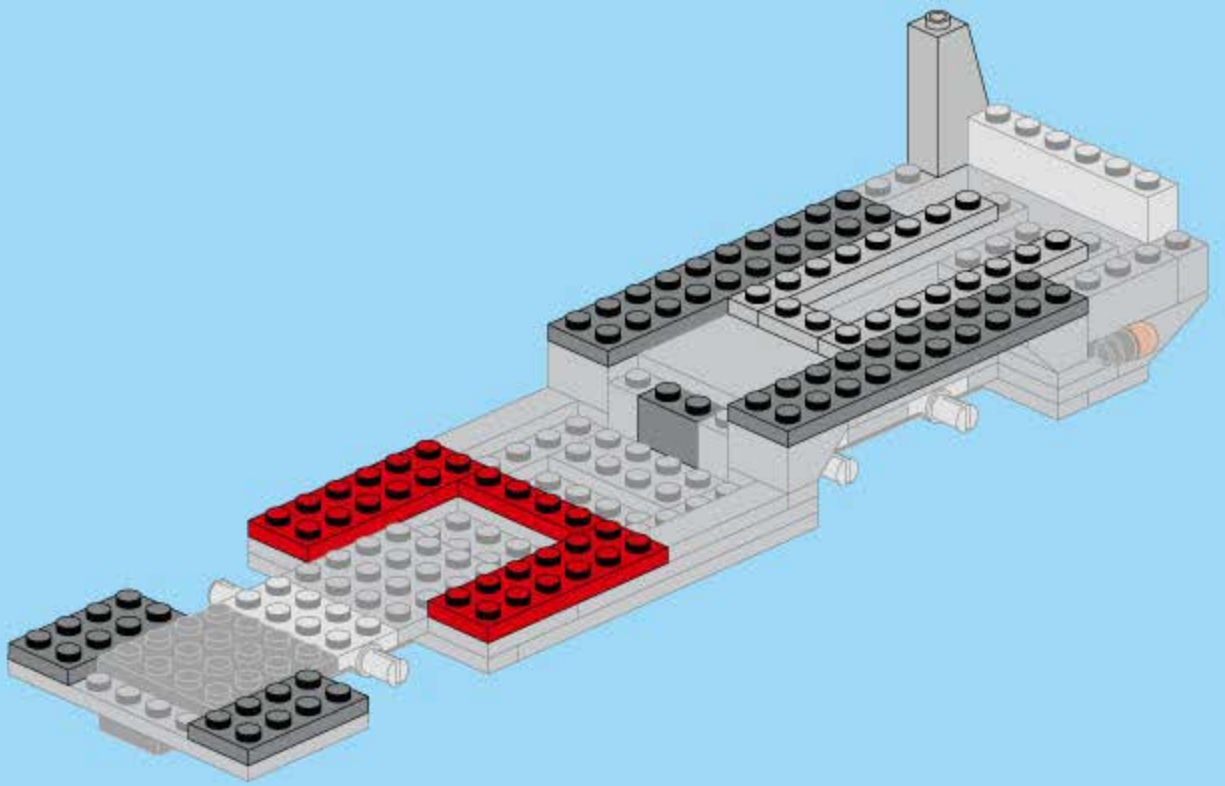

B12

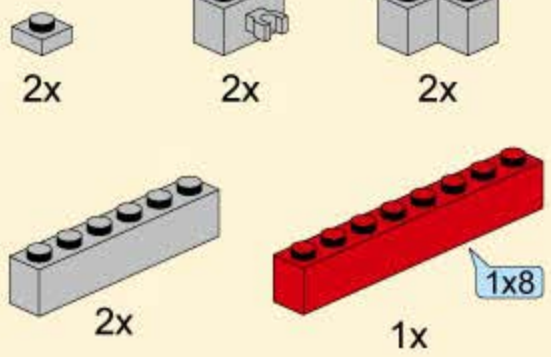

B13

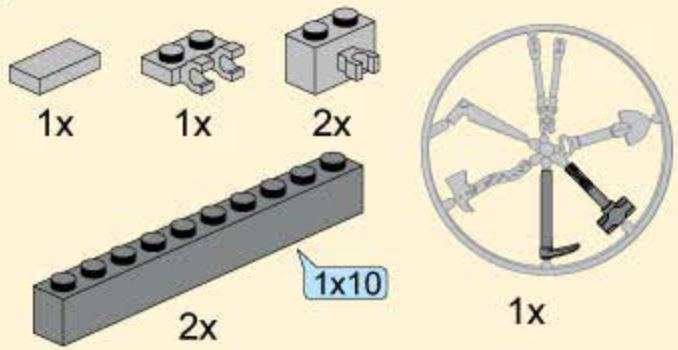

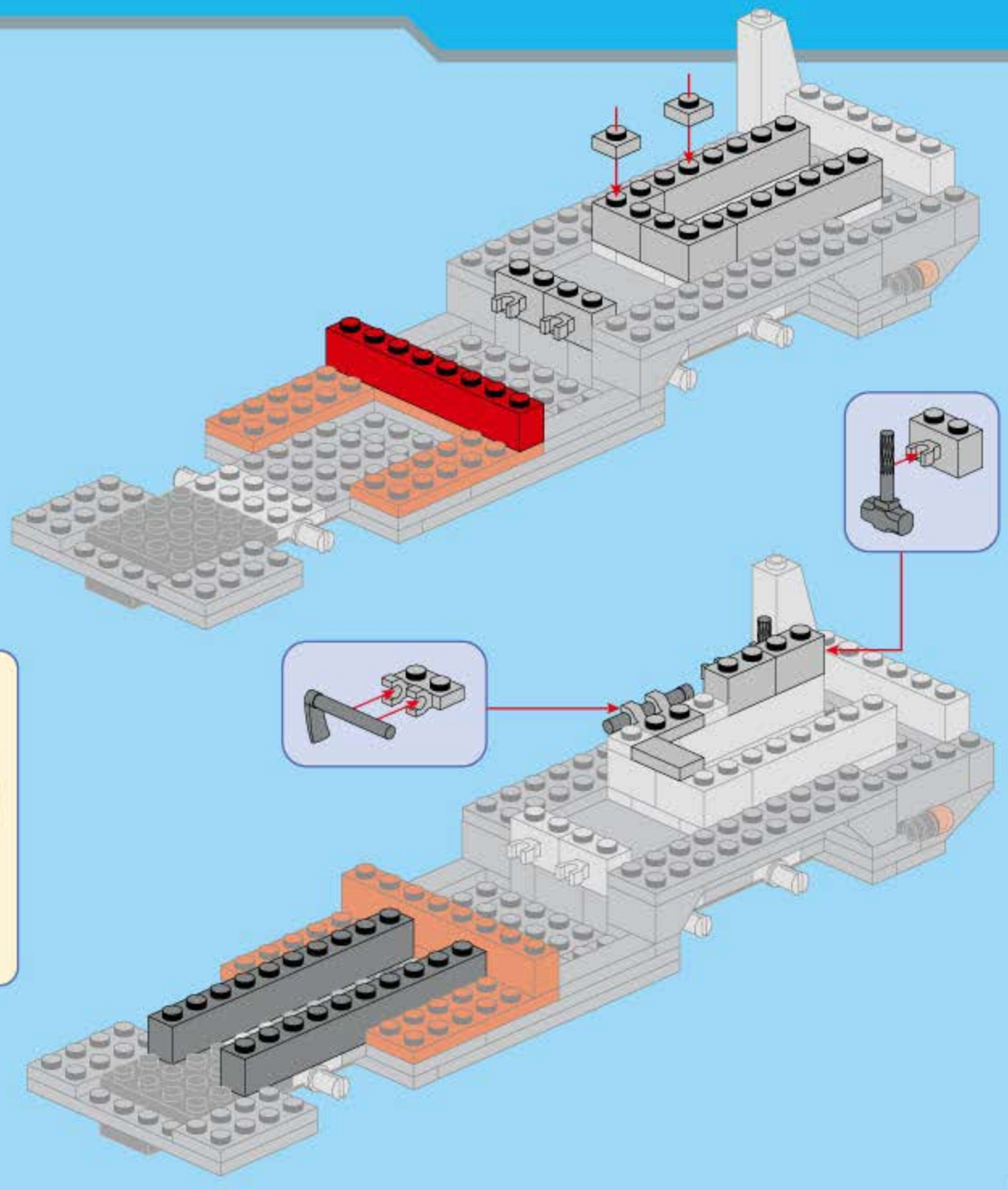

B14

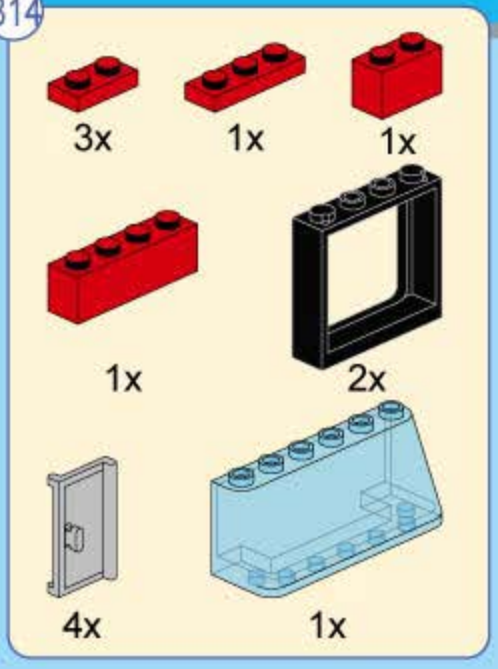

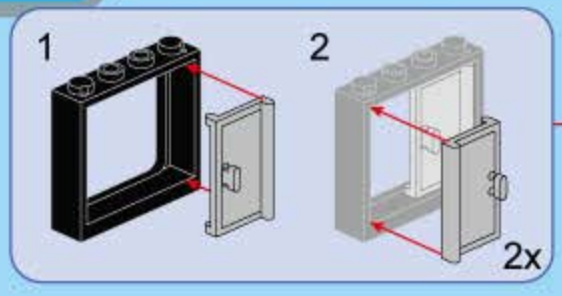

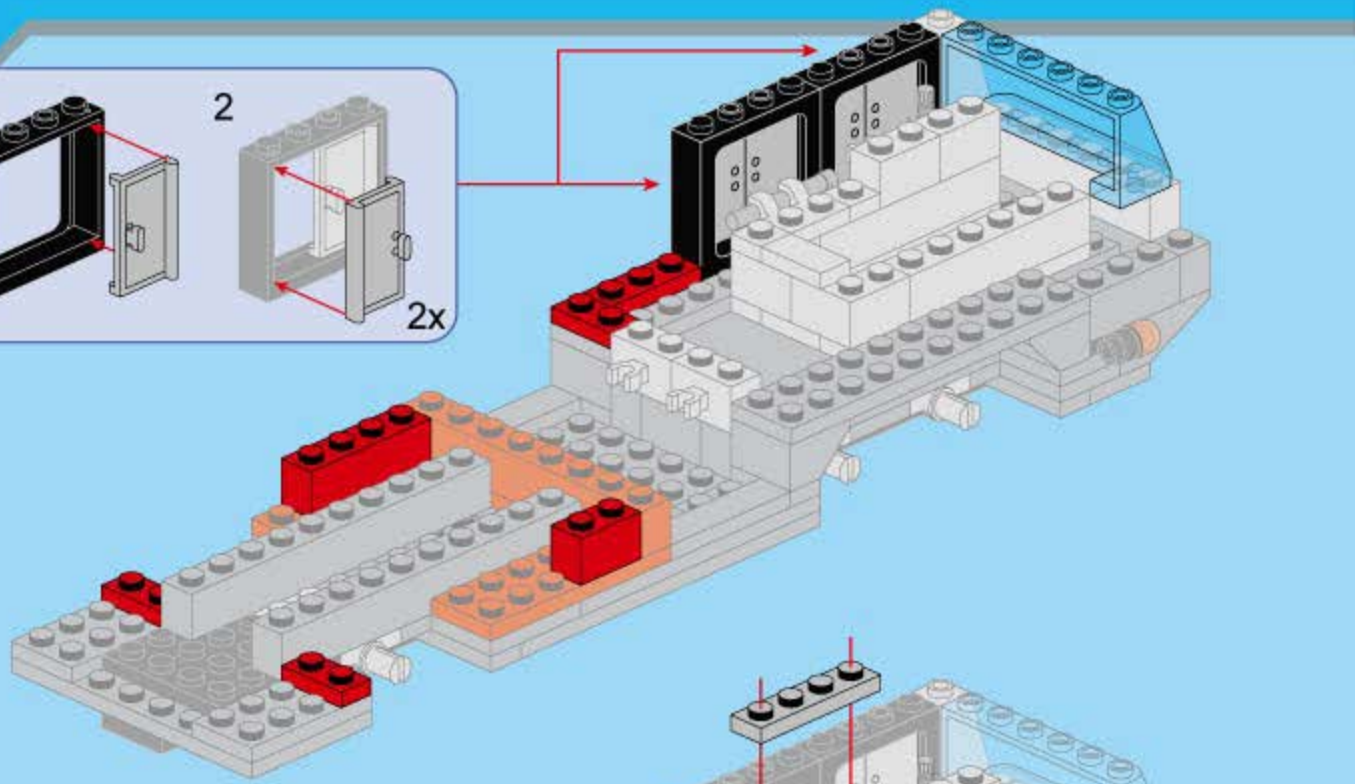

B15

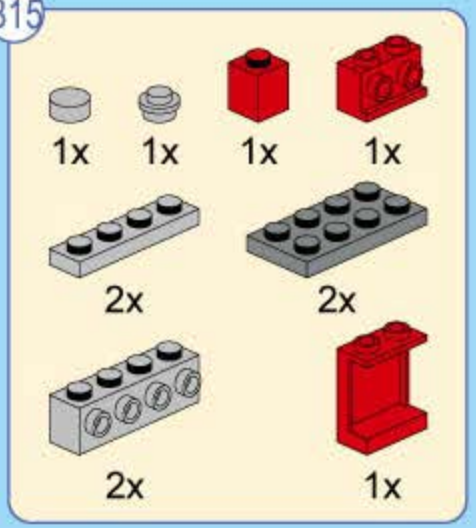

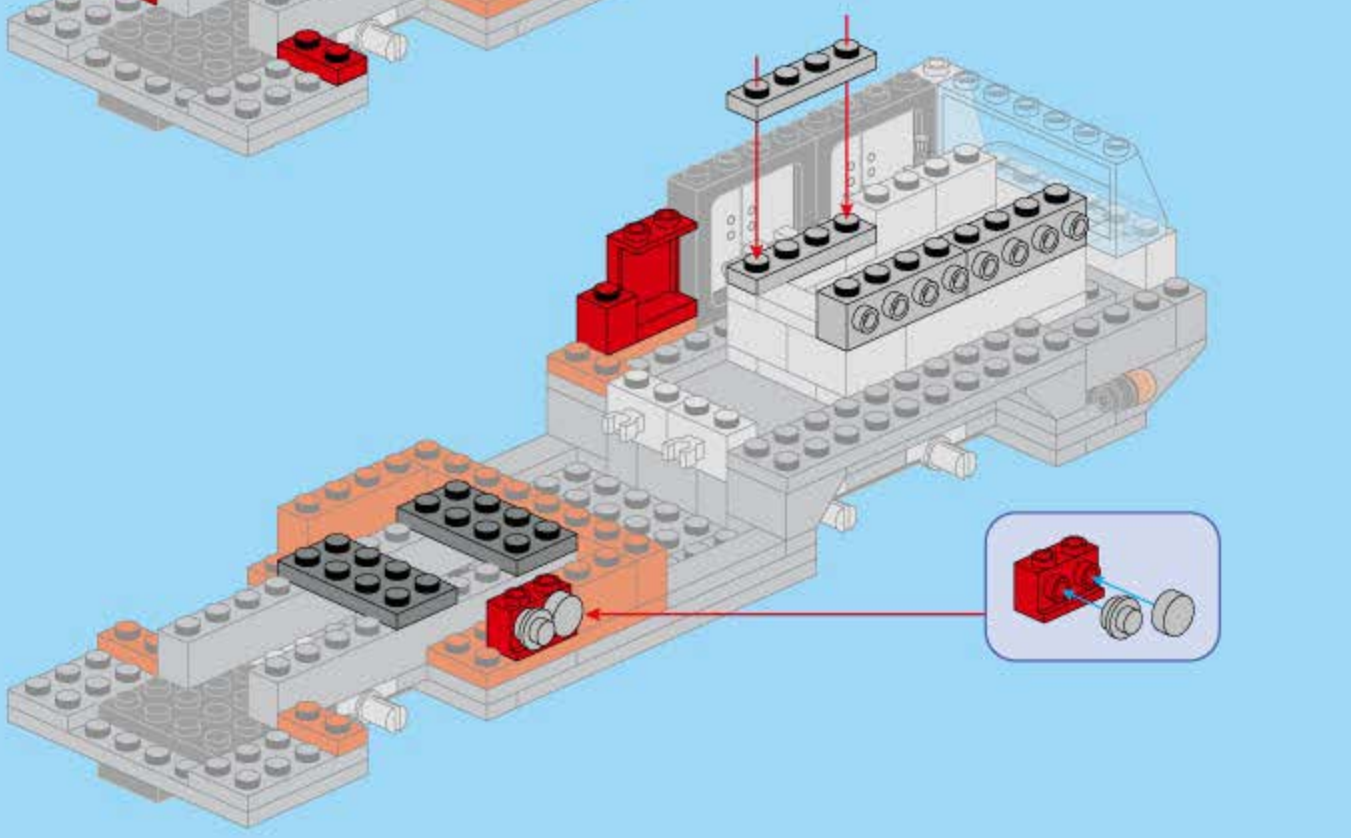

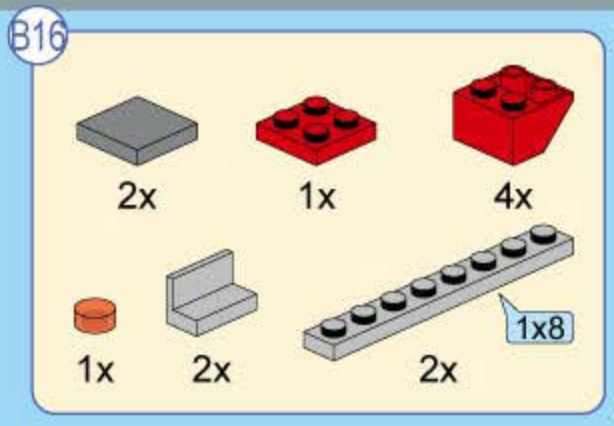
B16
2x
1x
4x
1x
2x
1x8
2x

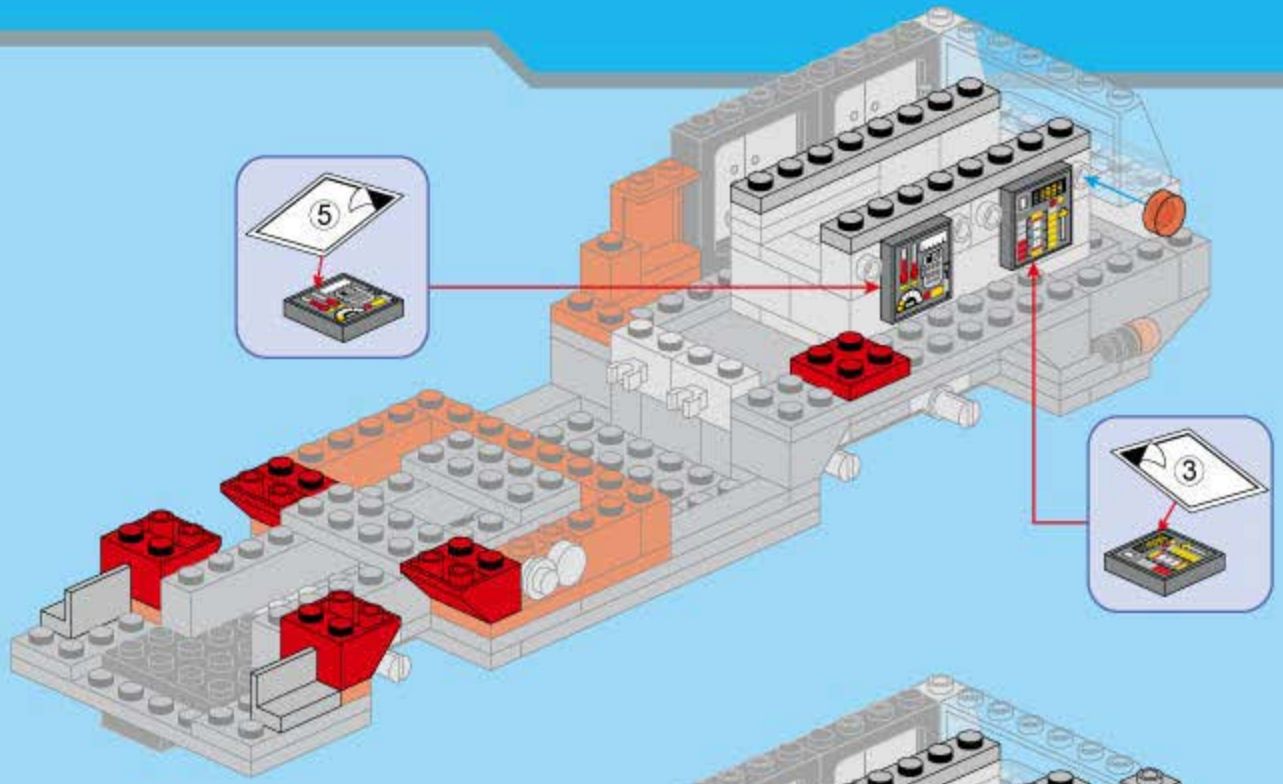
5
3

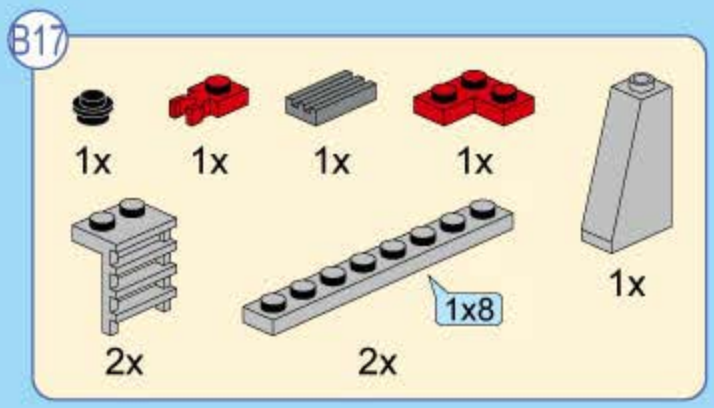
B17
1x
1x
1x
1x
2x
1x8
2x
1x

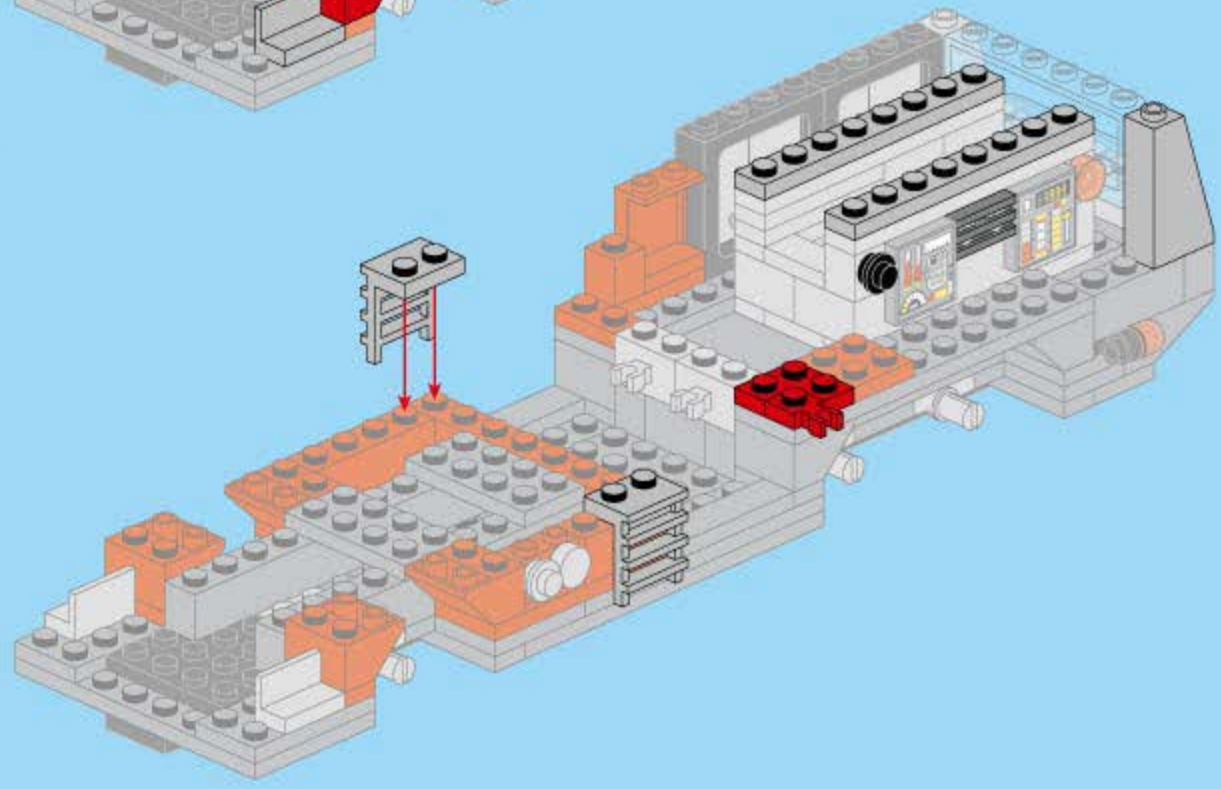

B18

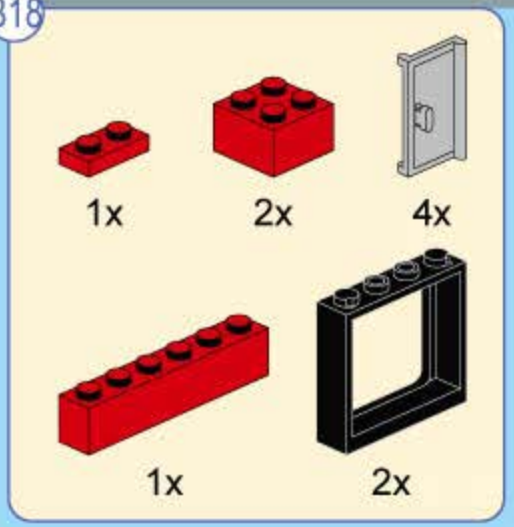

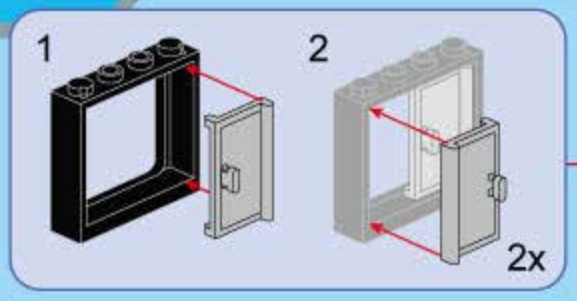

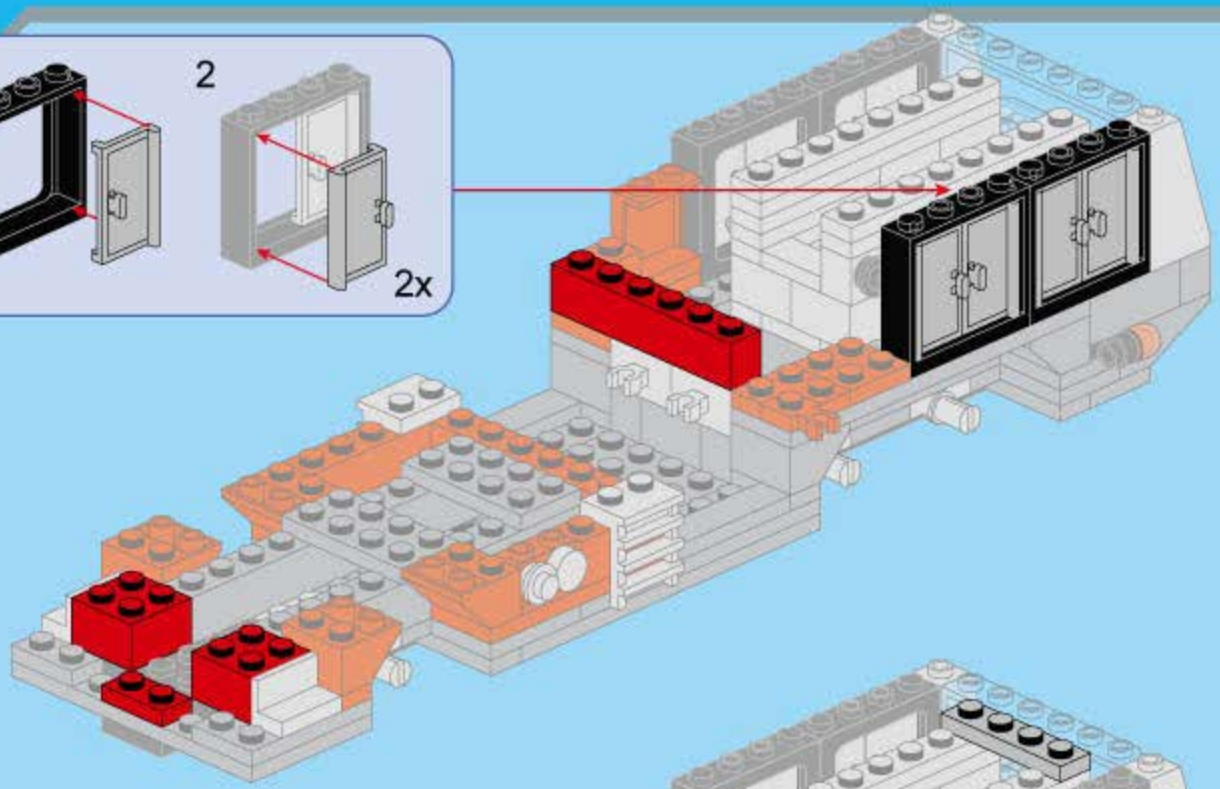

B19

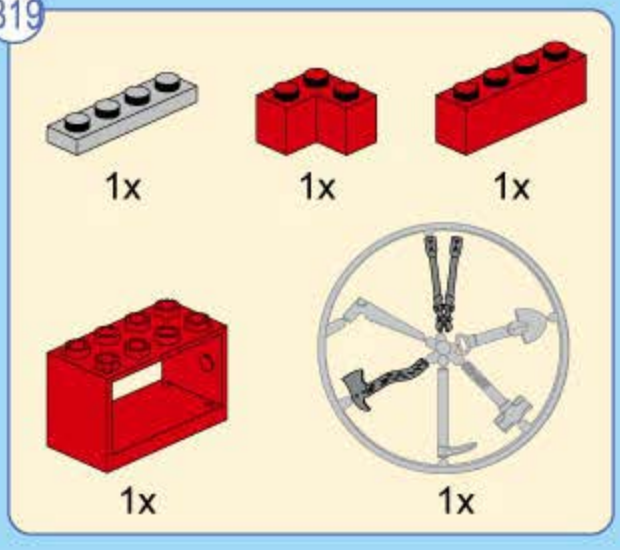

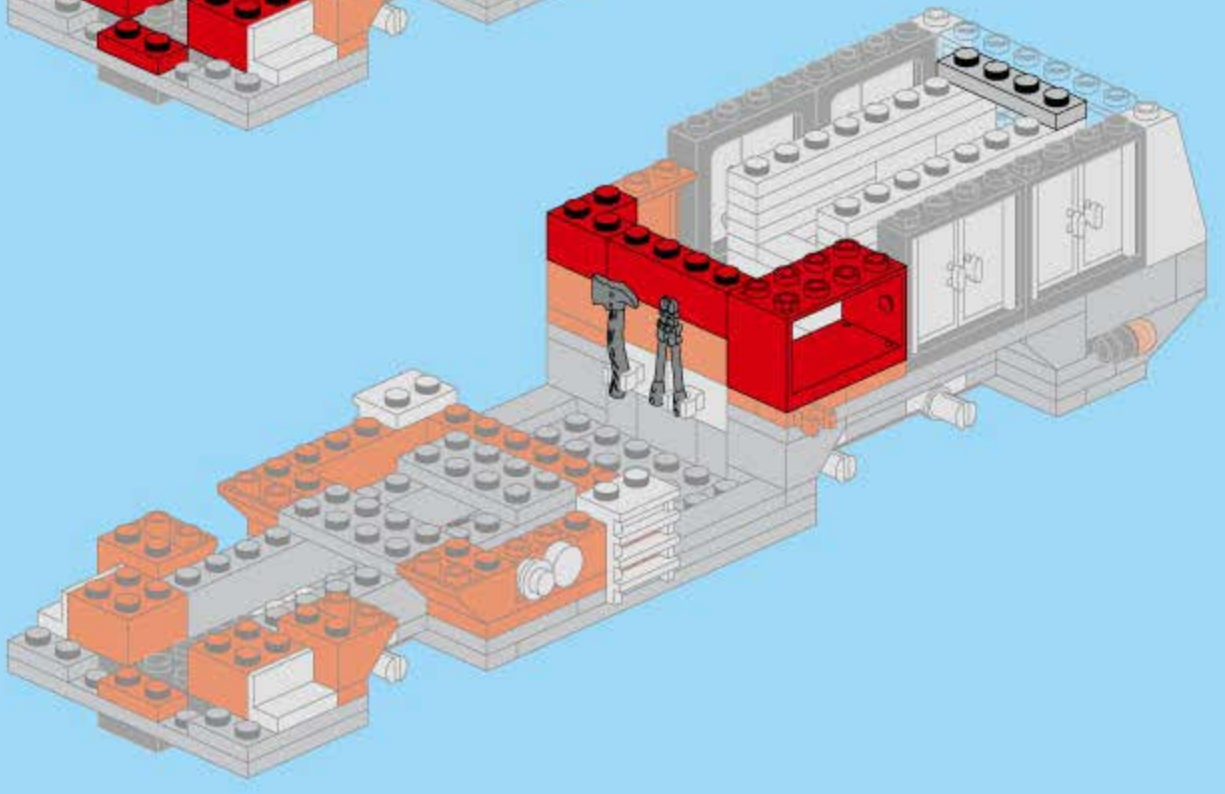

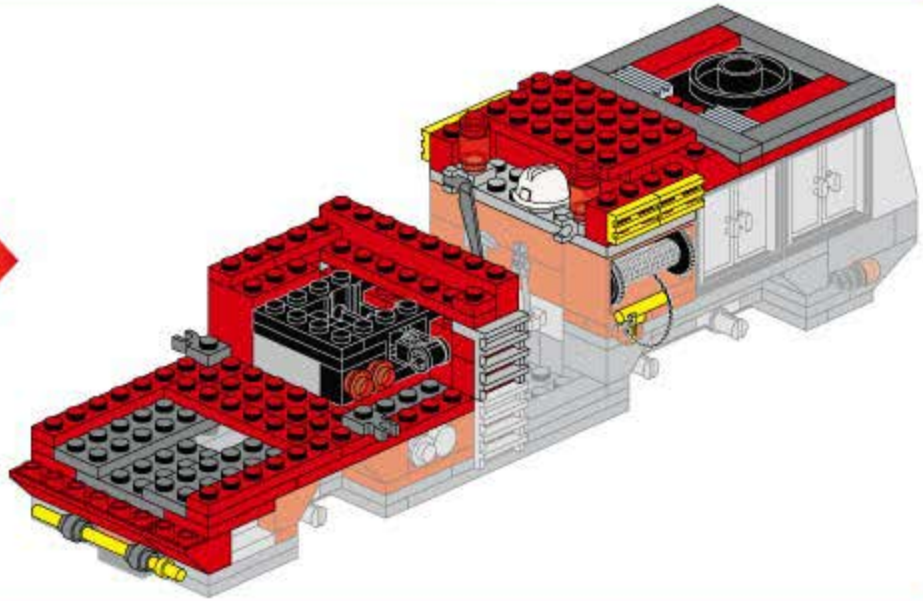

B20

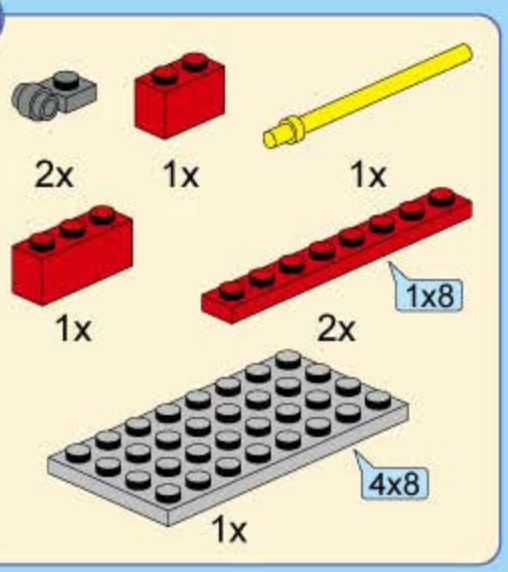

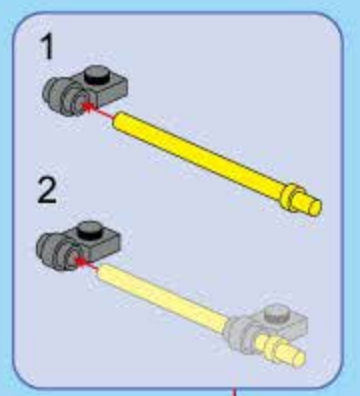

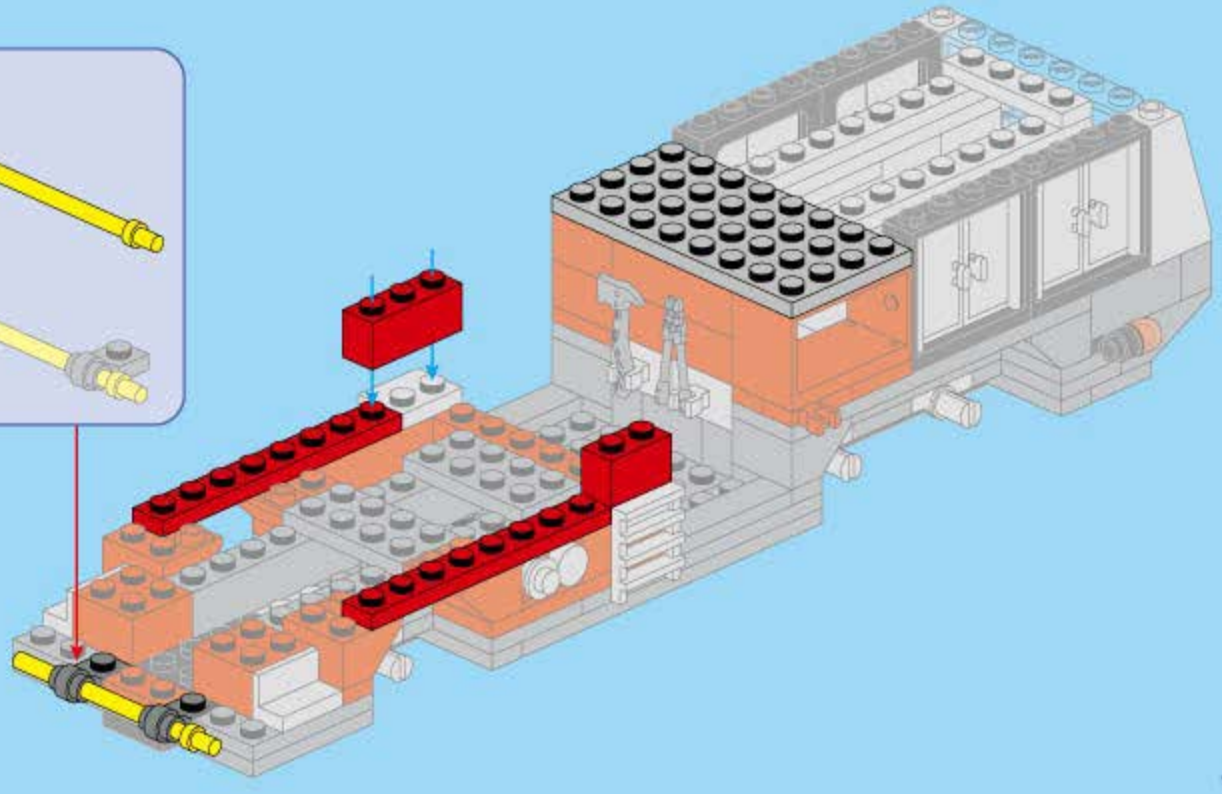

B21

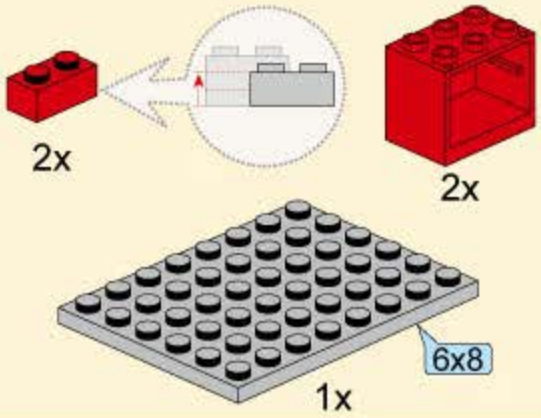

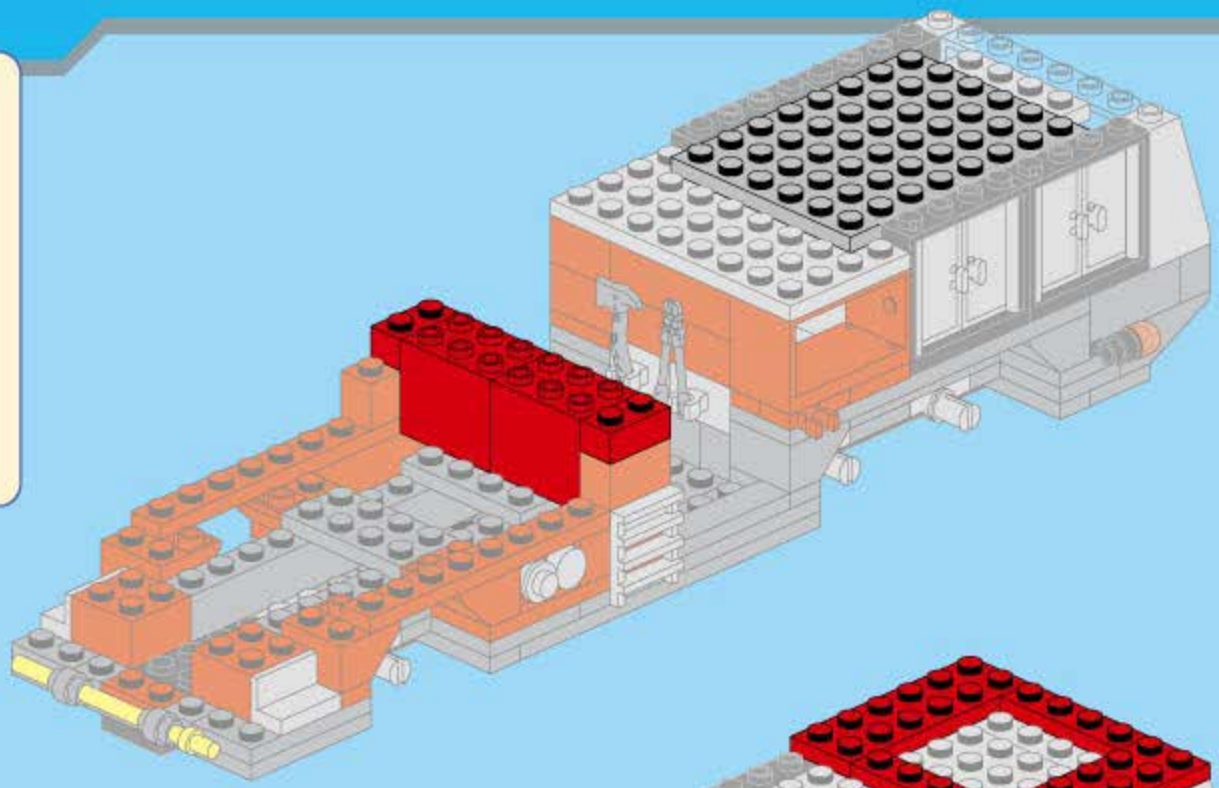

B22

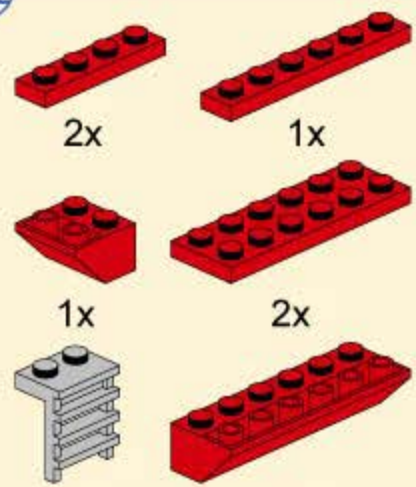

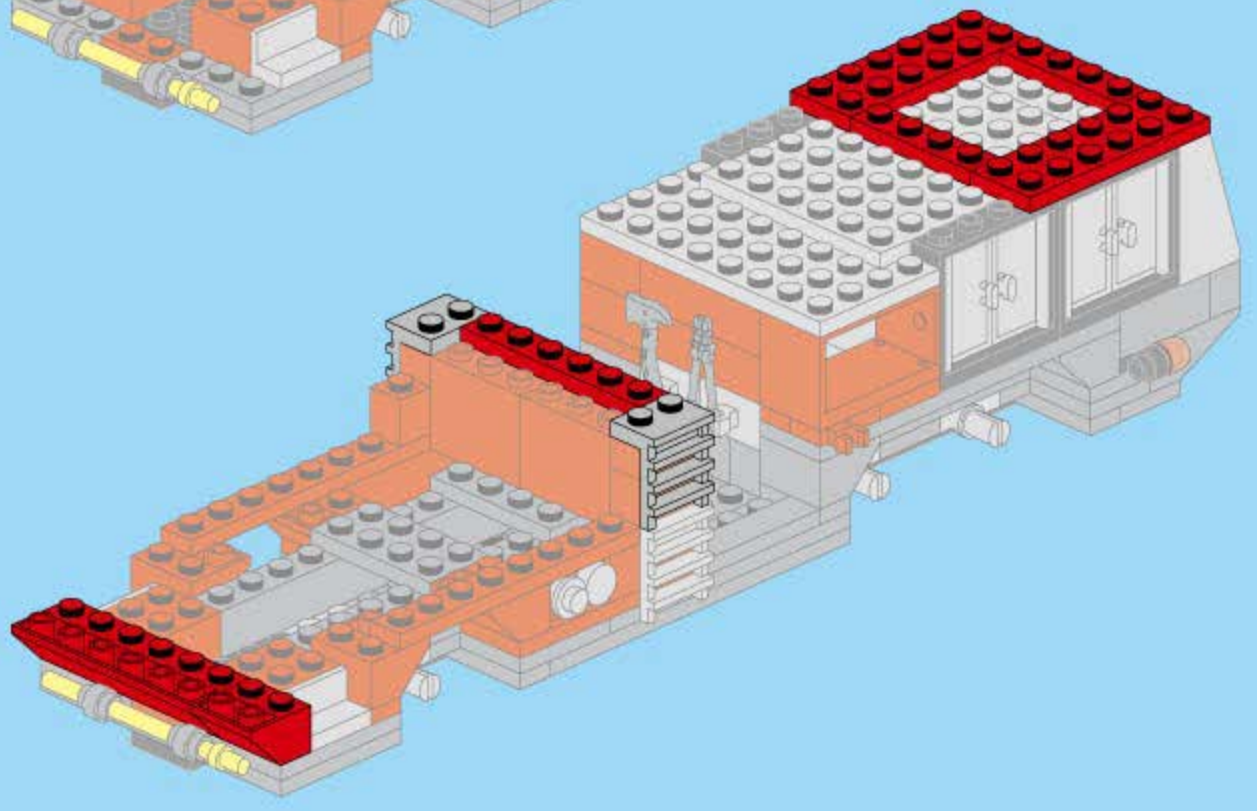

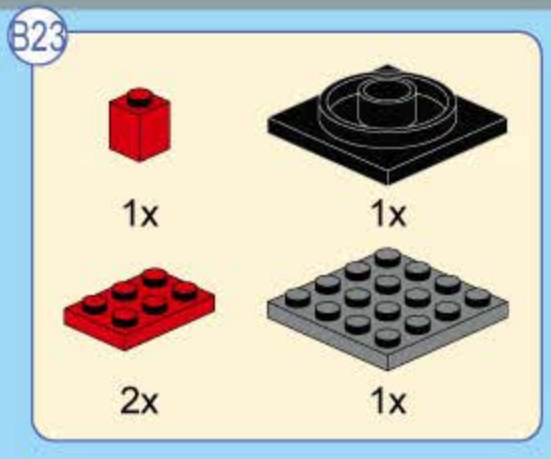
B23
1x
1x
2x
1x

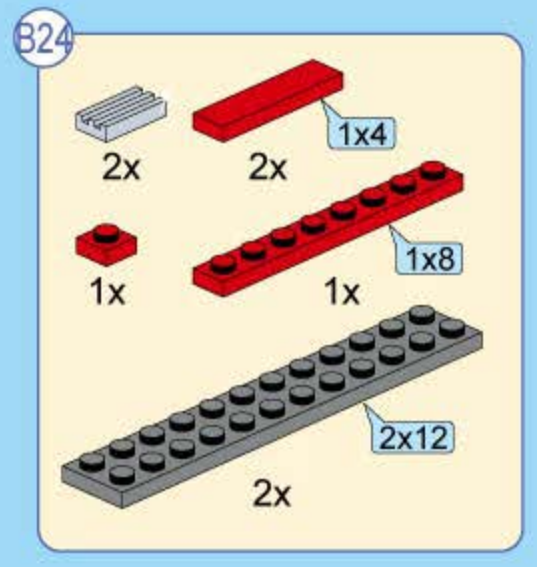
B24
2x
2x
1x4
1x
1x
1x8
2x12
2x

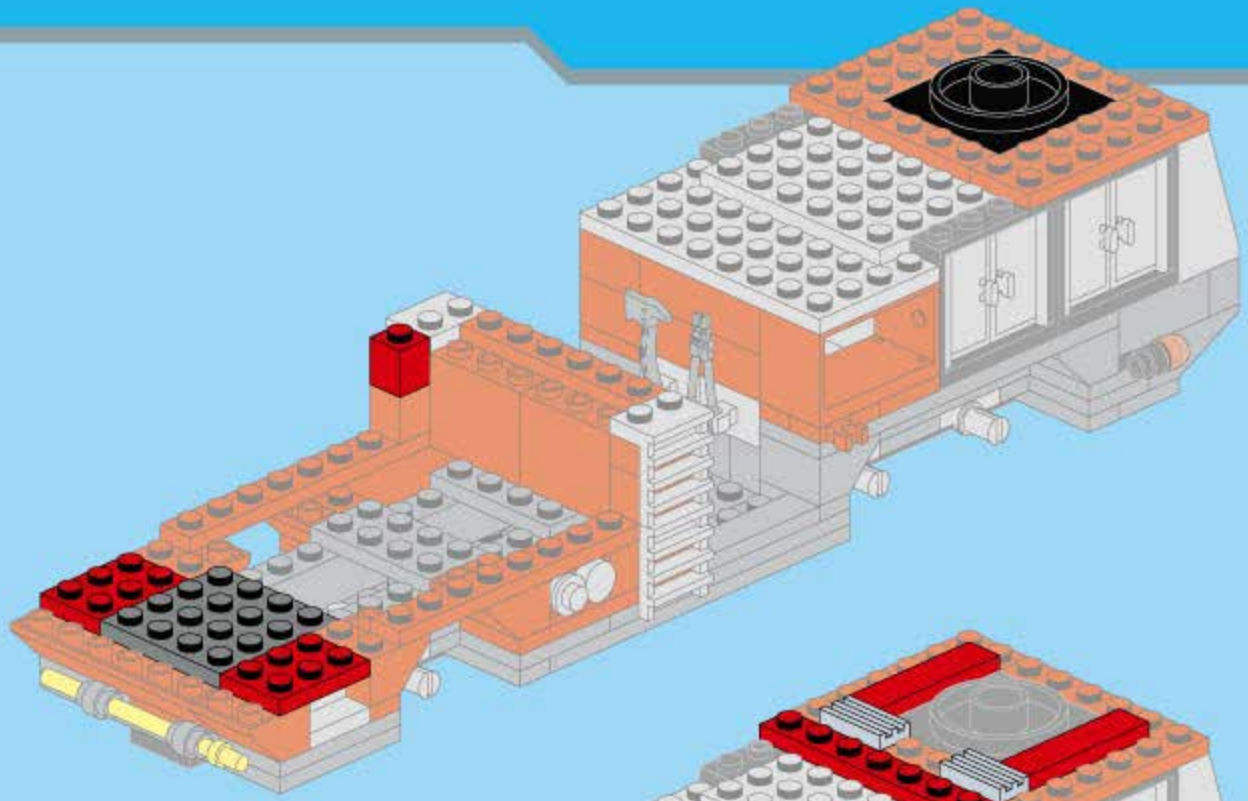

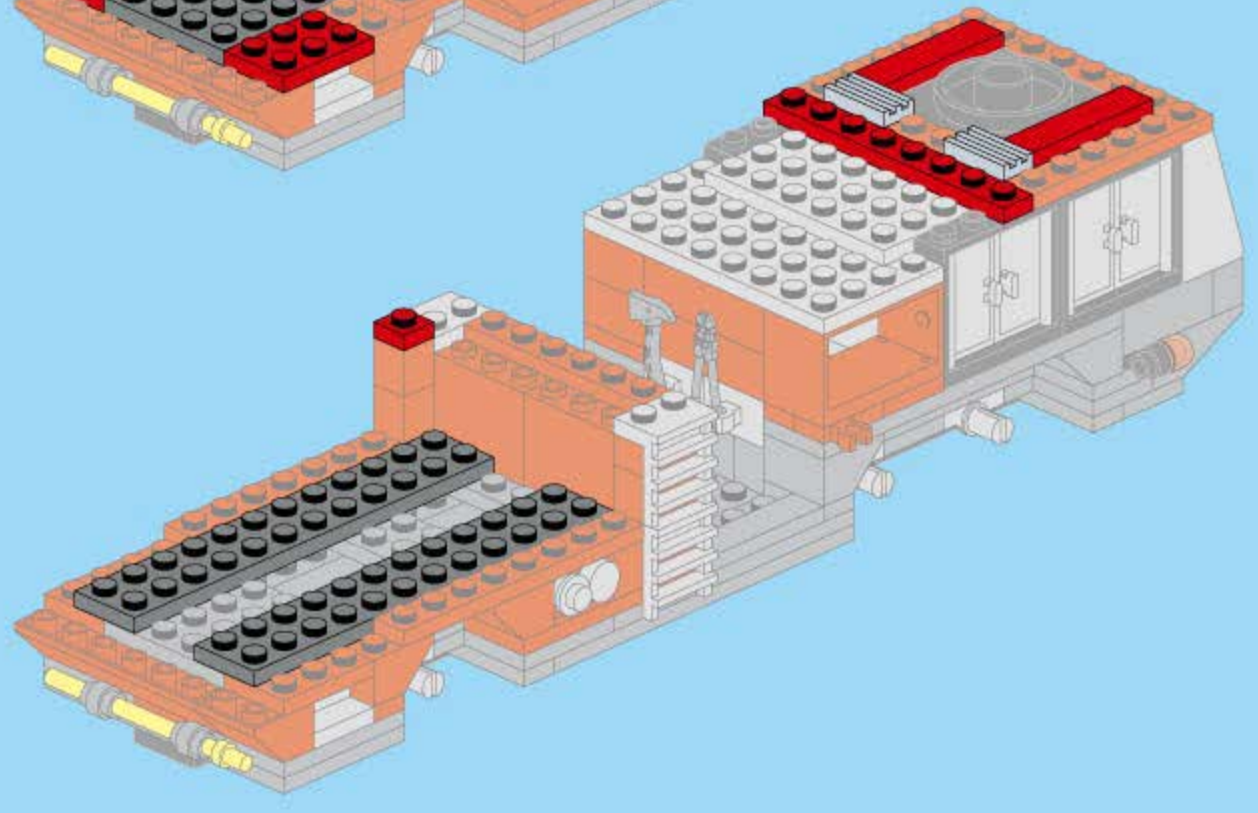

B25

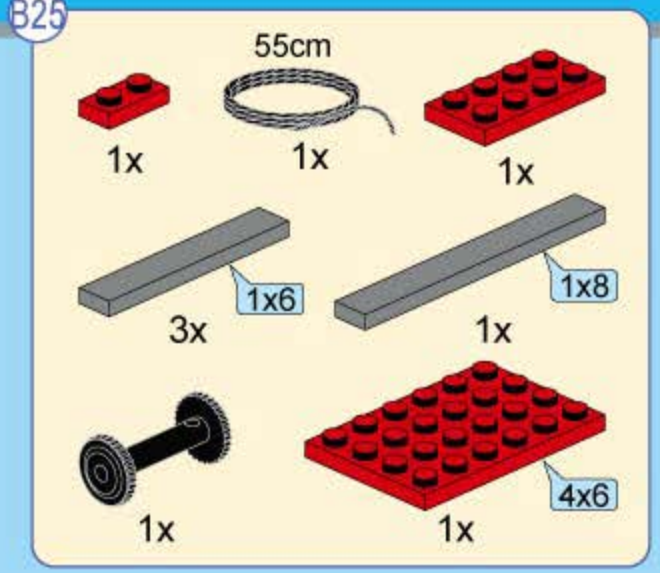

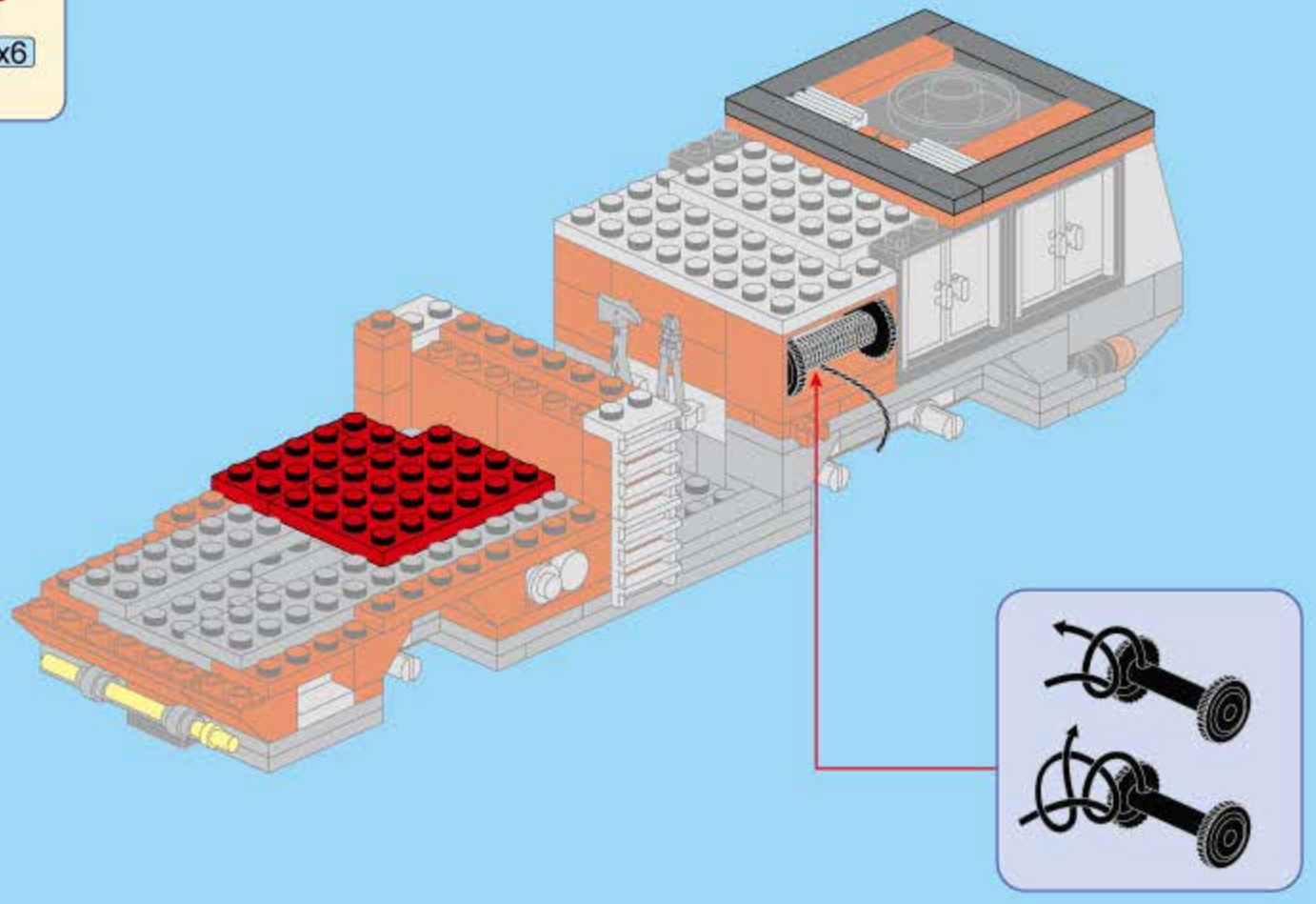

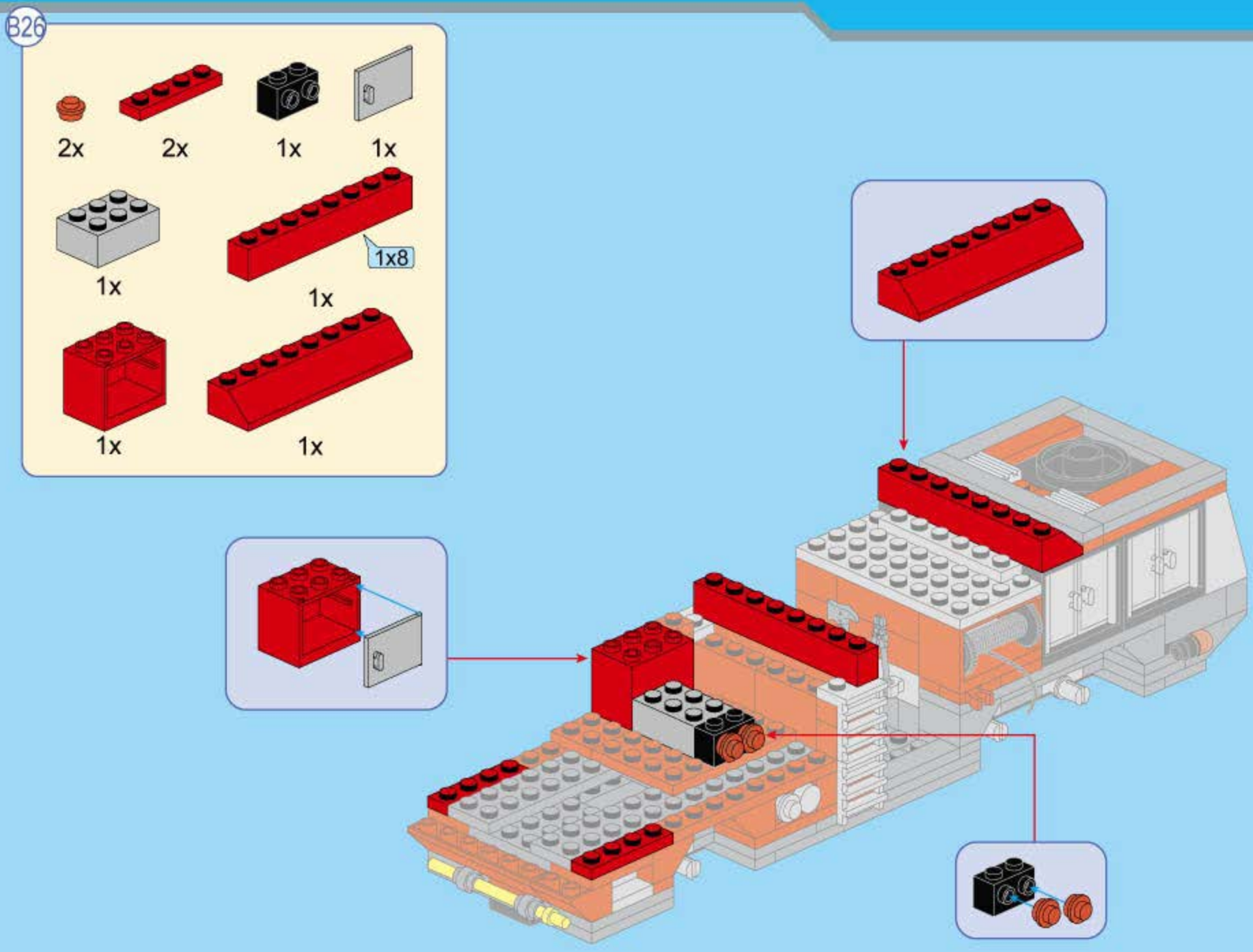
B26
2x
2x
1x
1x
1x
1x8
1x
1x
1x

B27

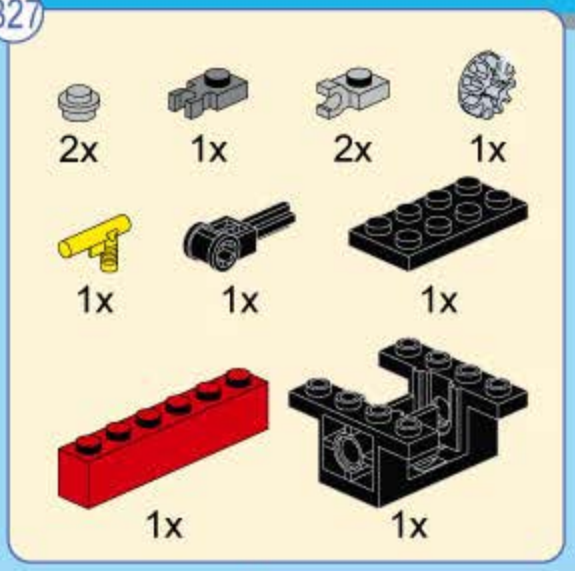

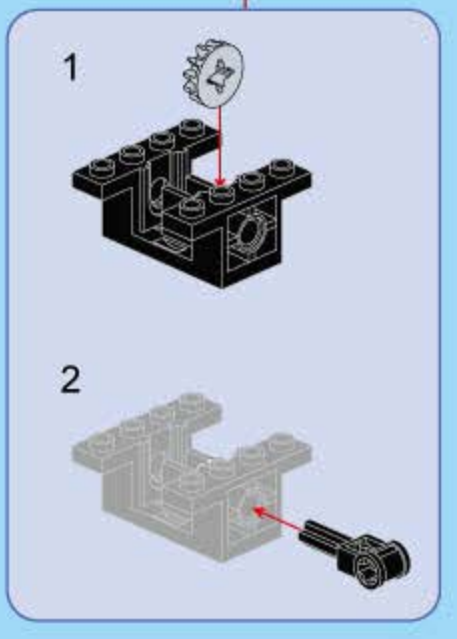

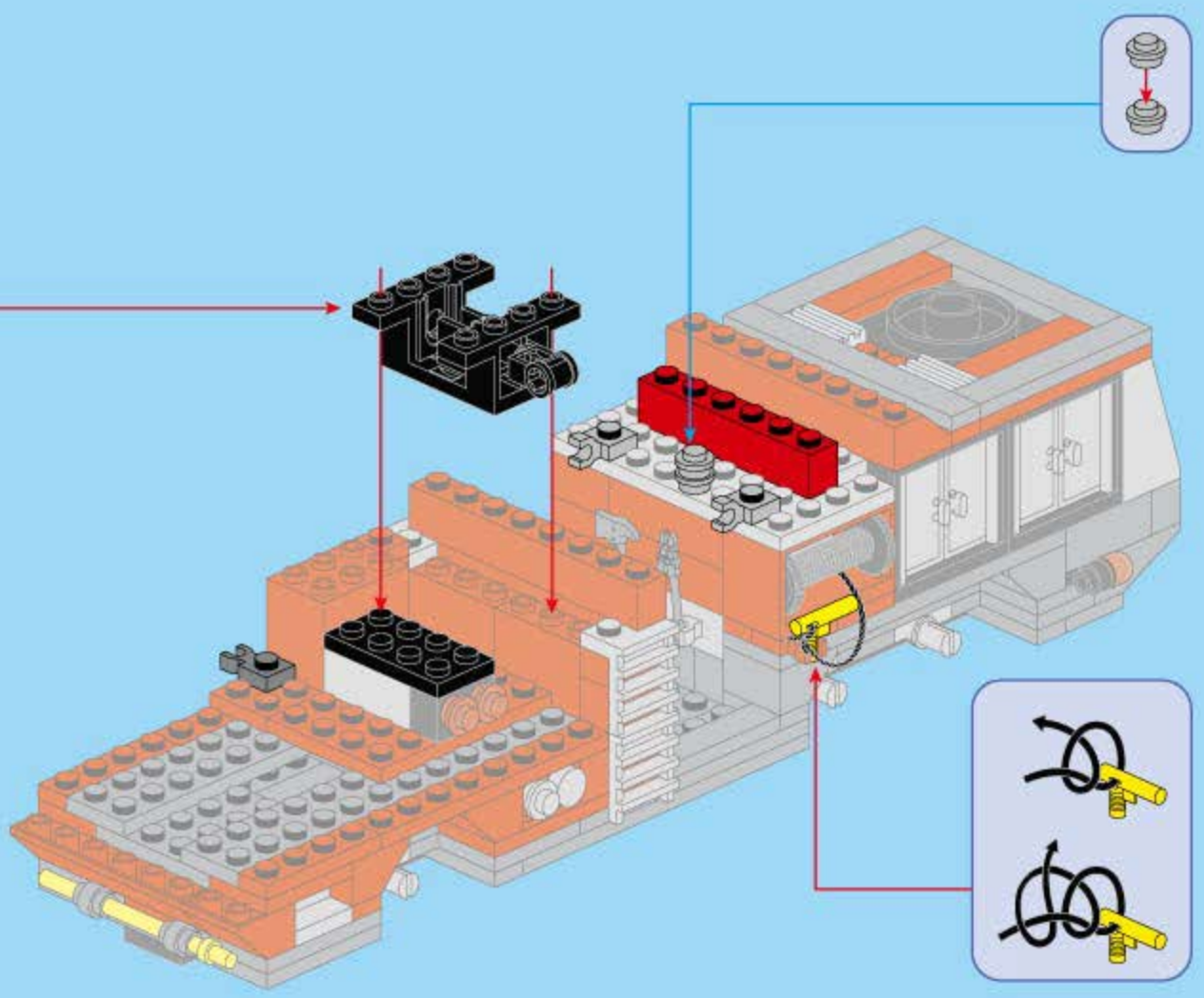

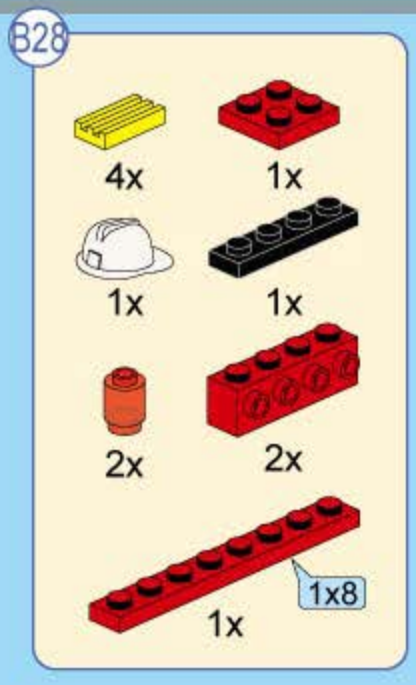
B28
4x
1x
1x
1x
2x
2x
1x
1x8

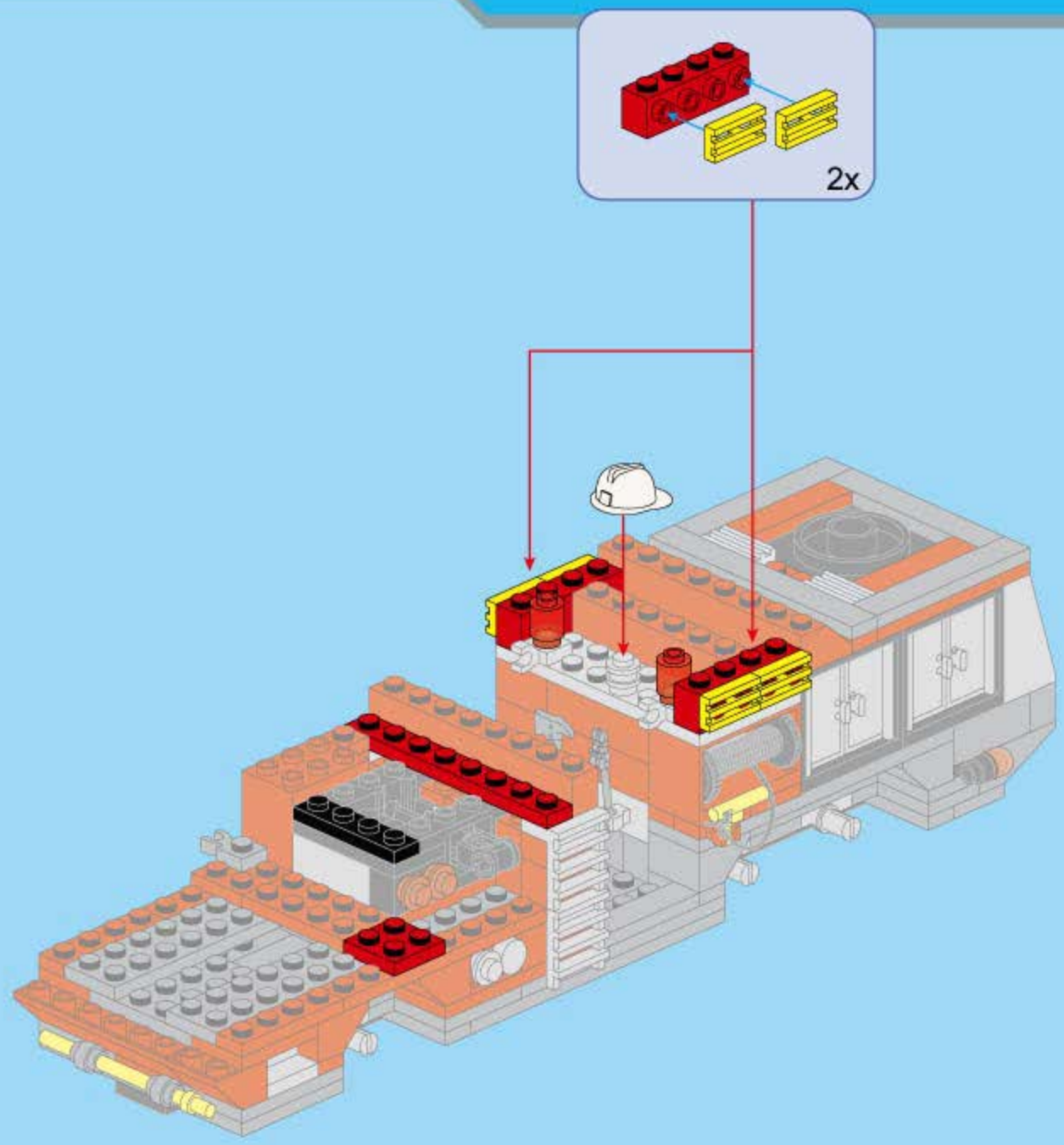
2x

B29

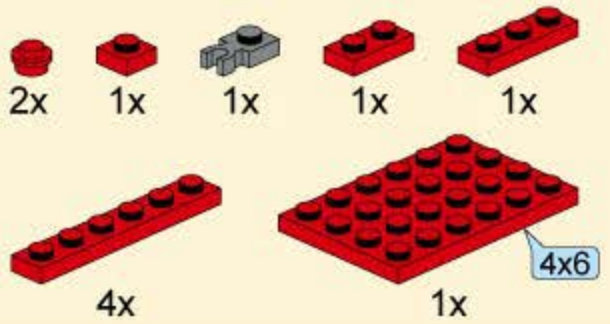

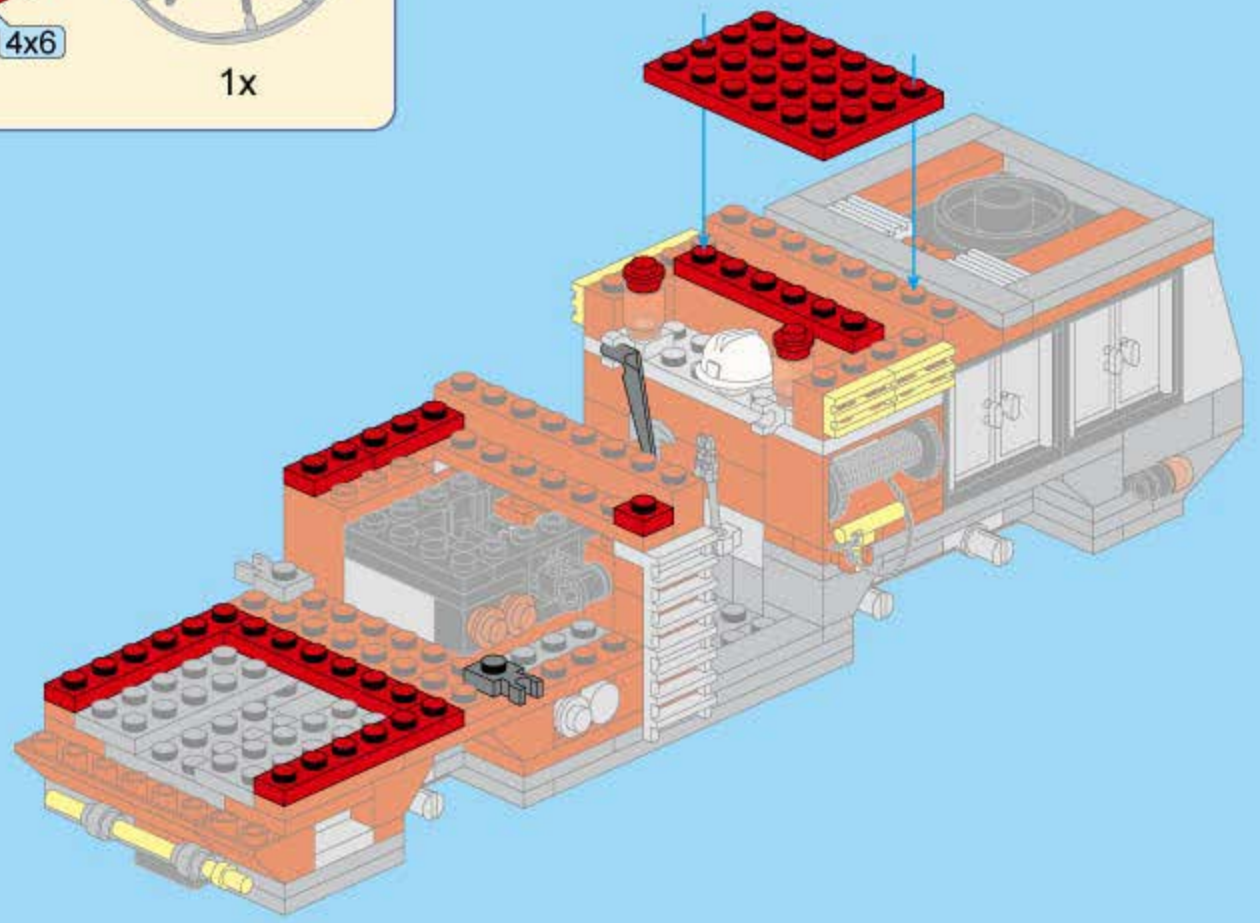

5

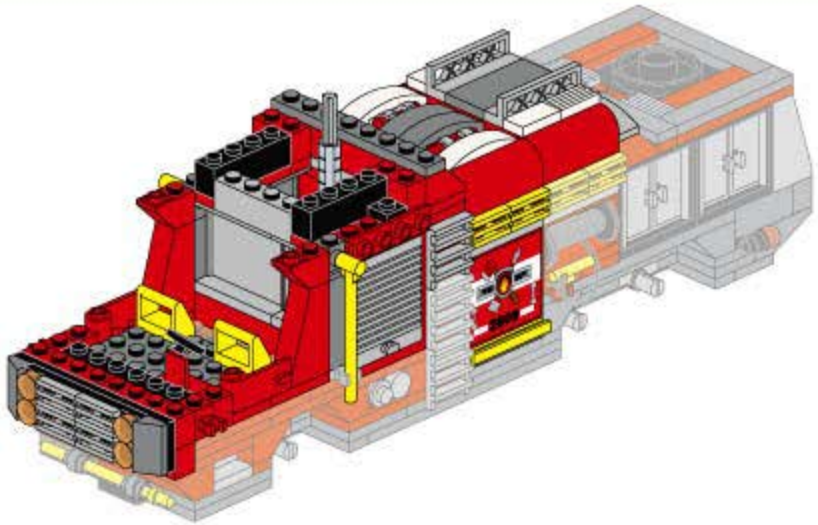

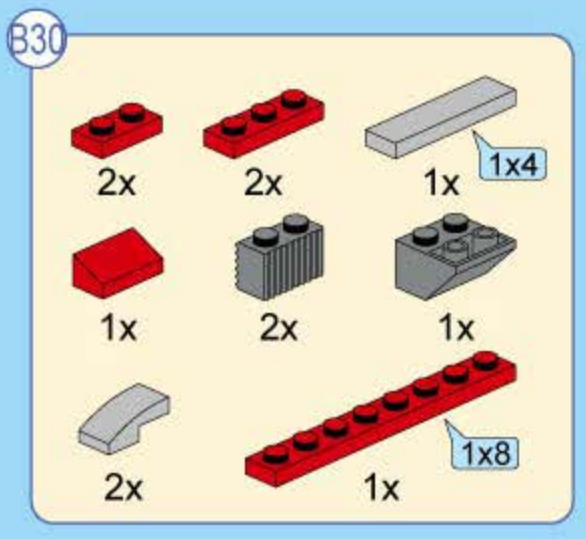
B30
2x
2x
1x
1x4
1x
2x
1x
2x
1x
1x8

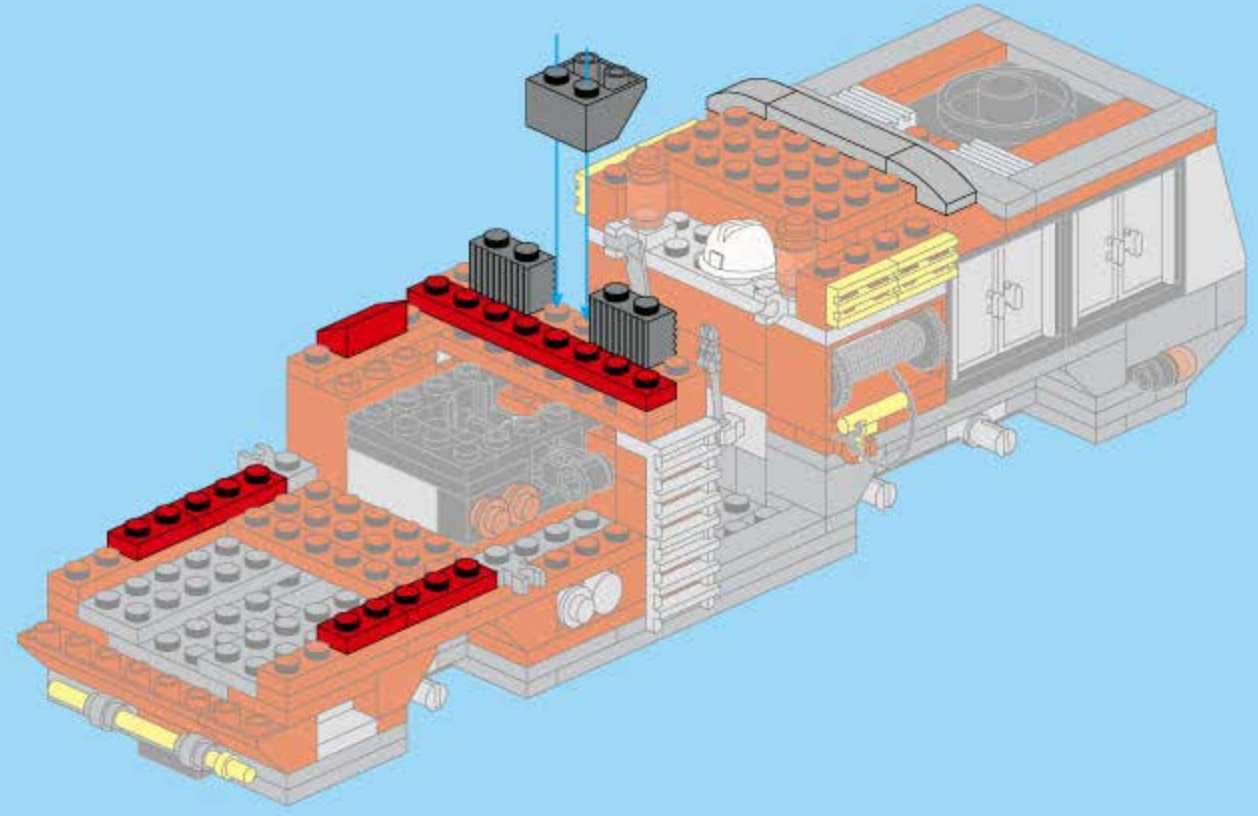

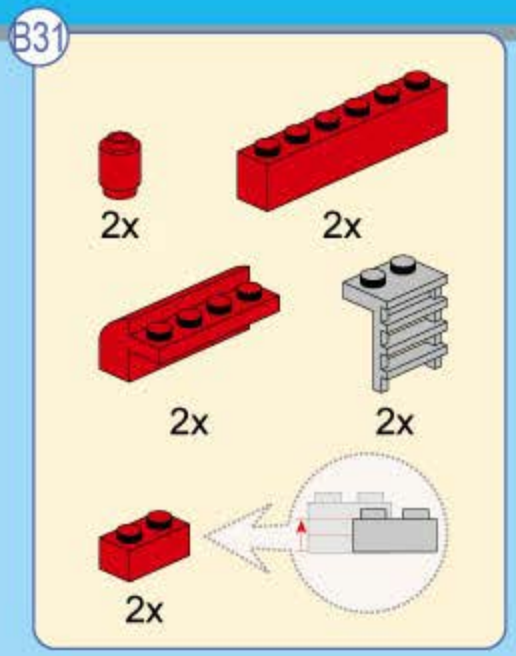
B31
2x
2x
2x
2x
2x

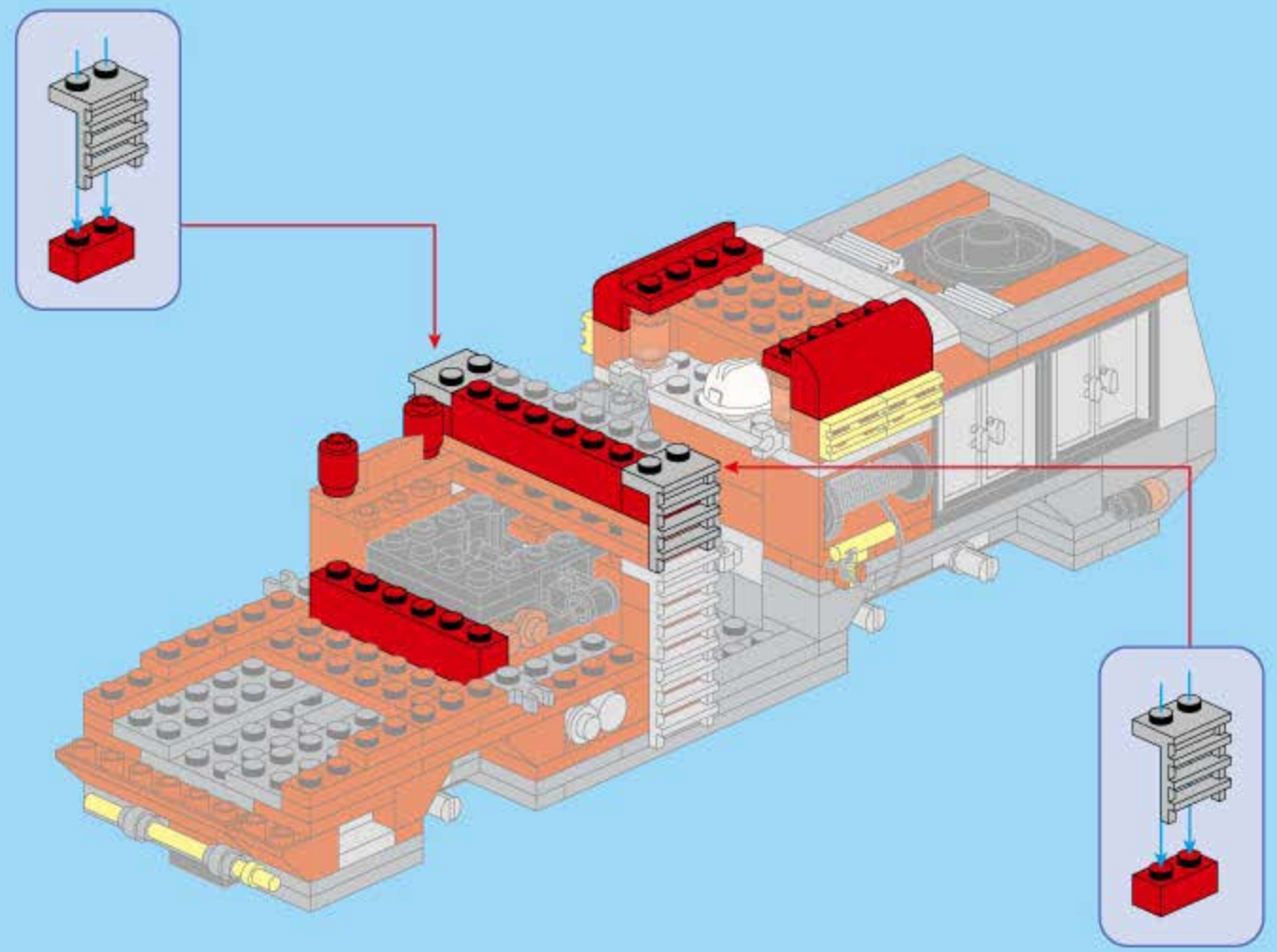

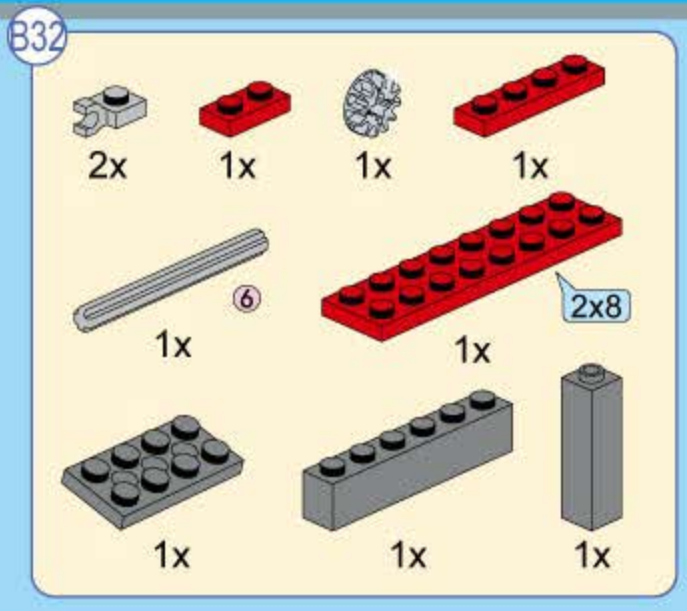
B32
2x
1x
1x
1x
1x
2x8
1x
1x
1x
1x

1:1

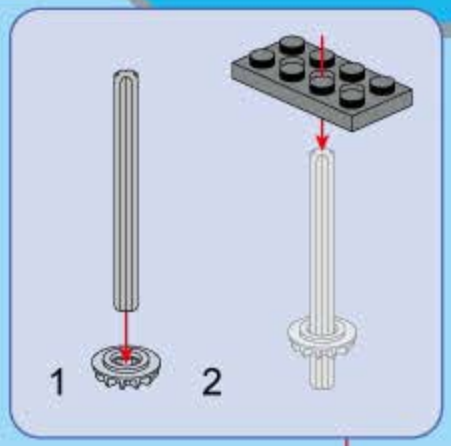
1
2

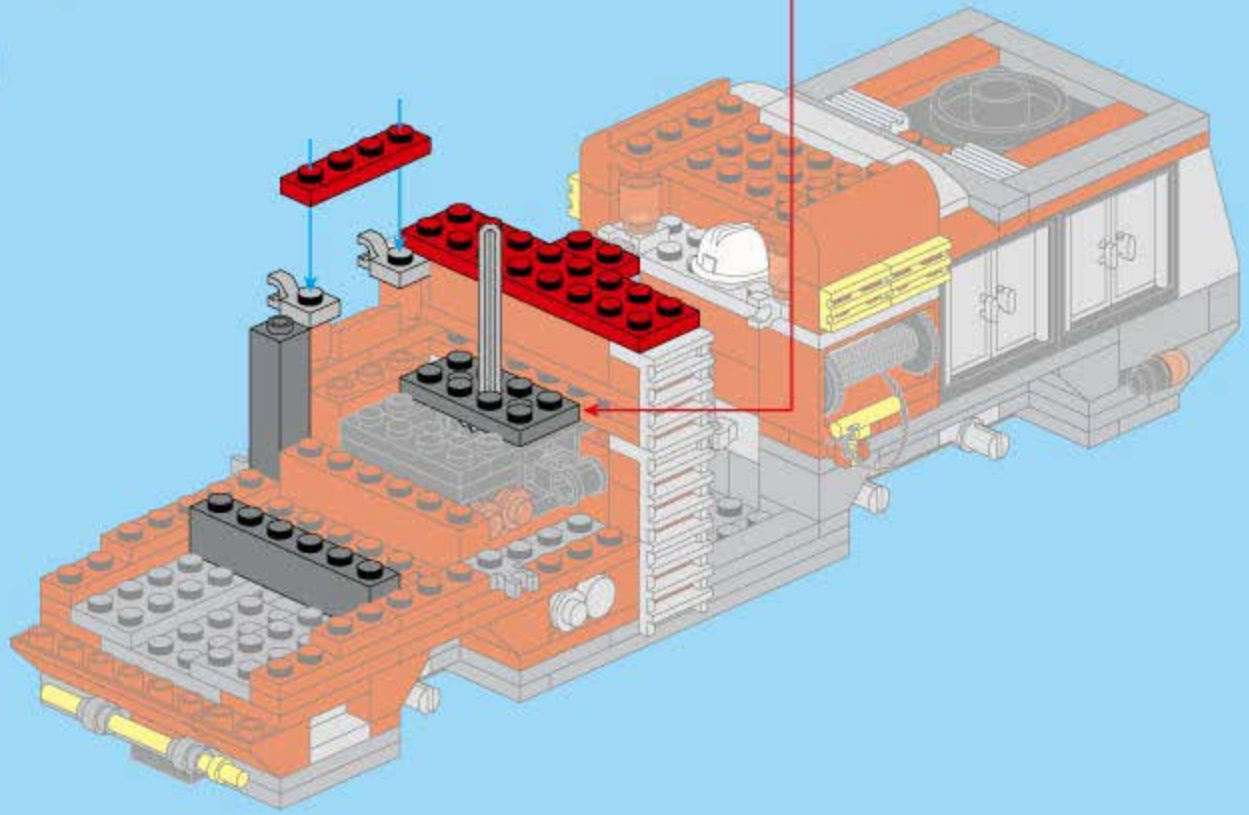

B33

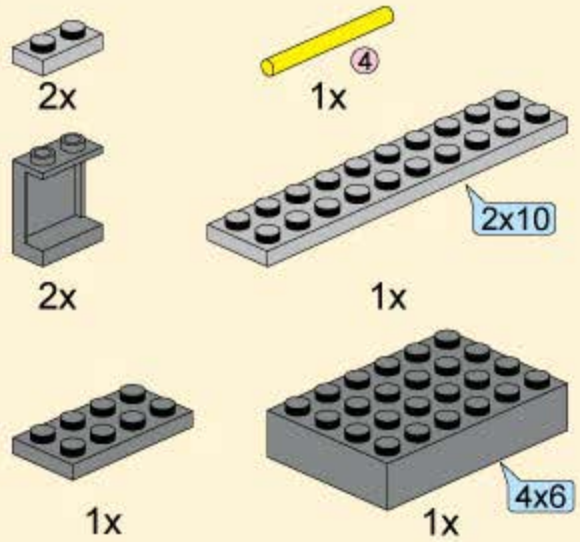

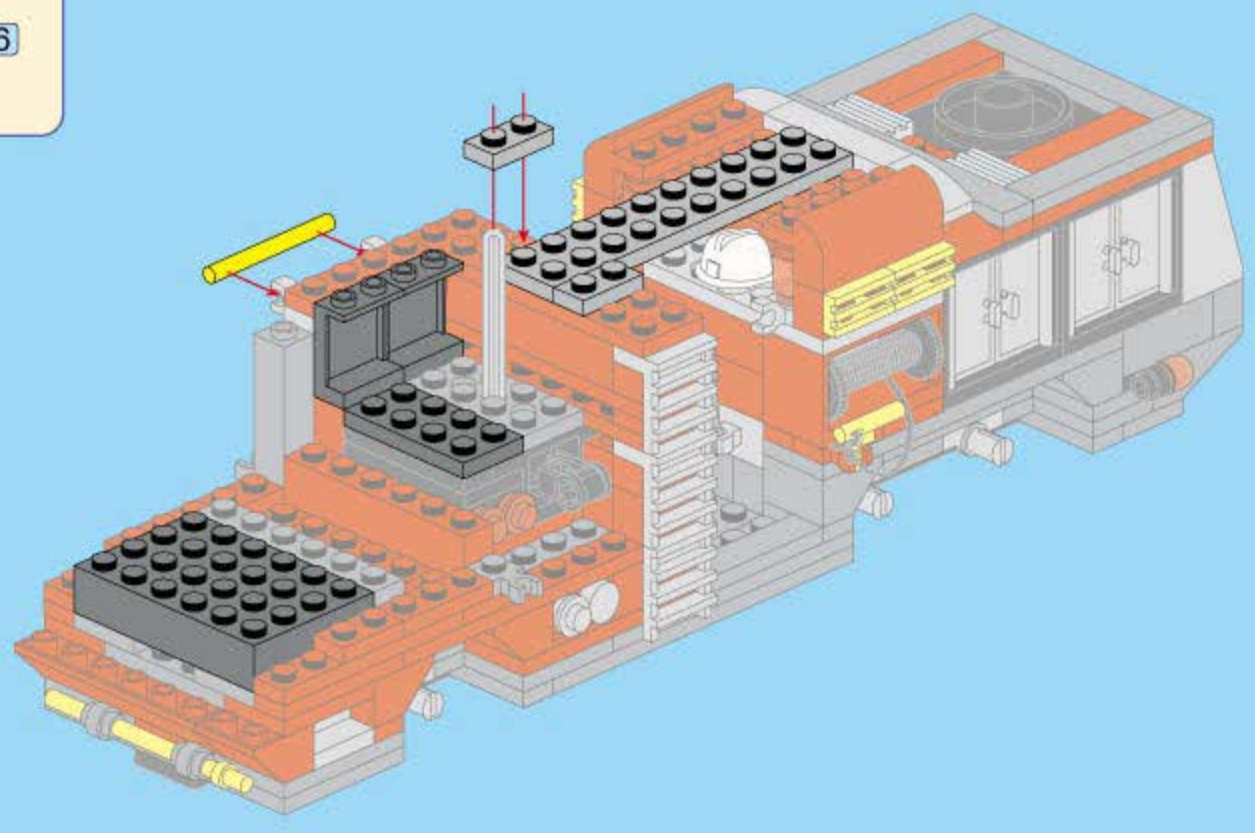

B34

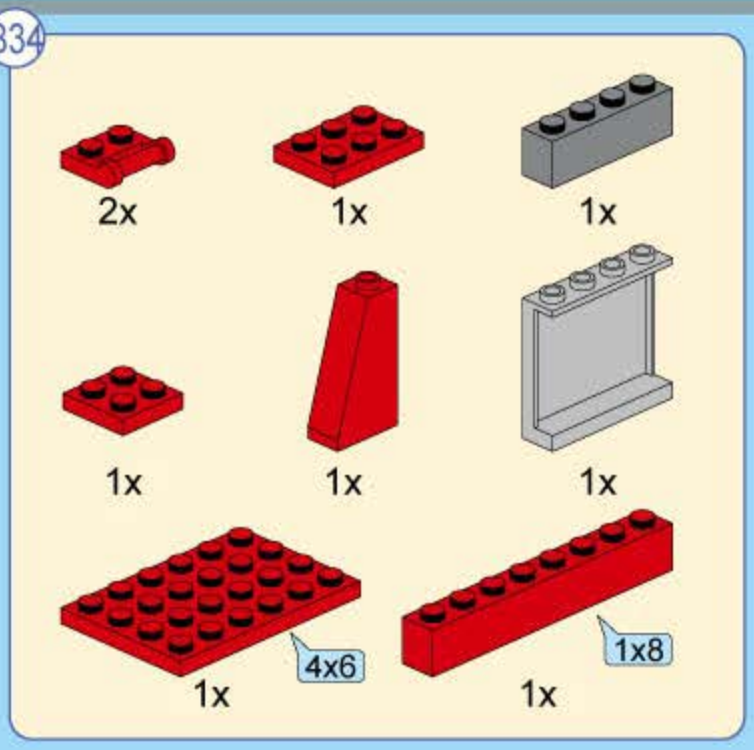

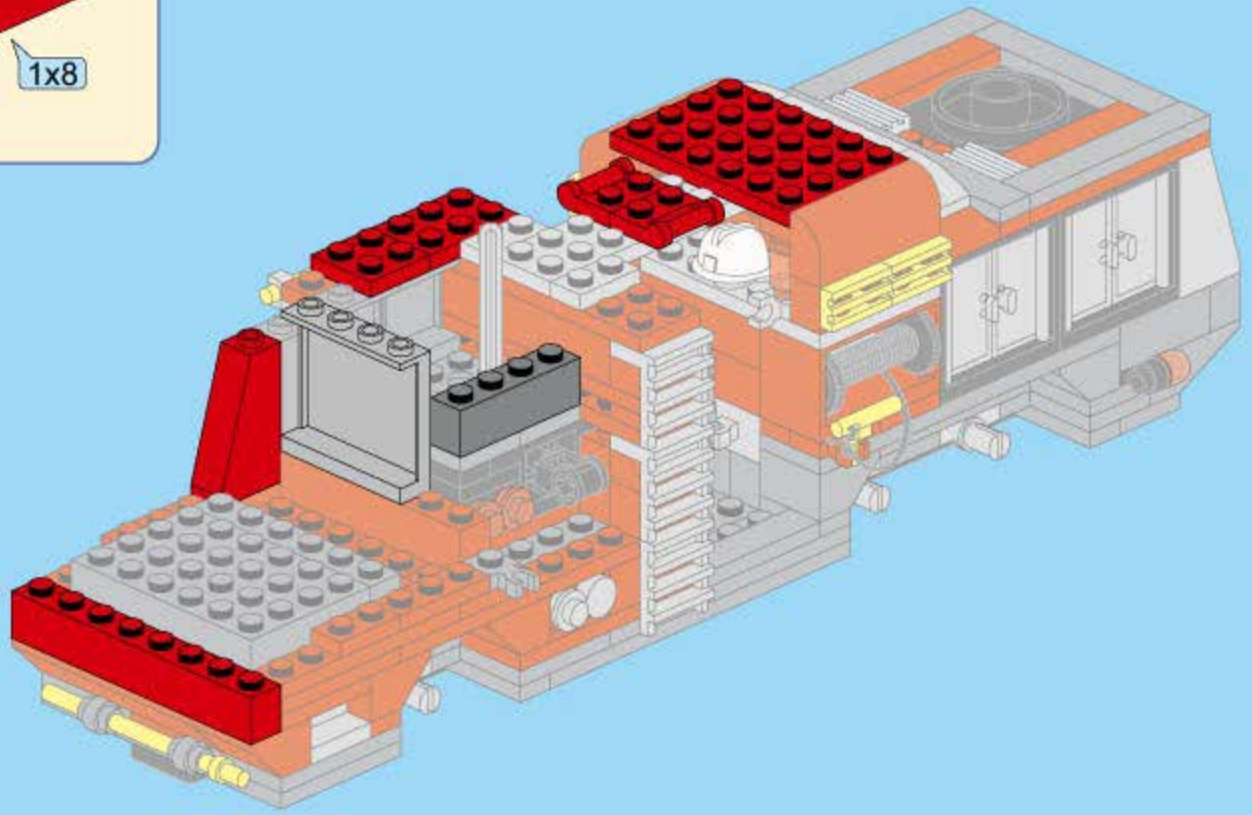

B35

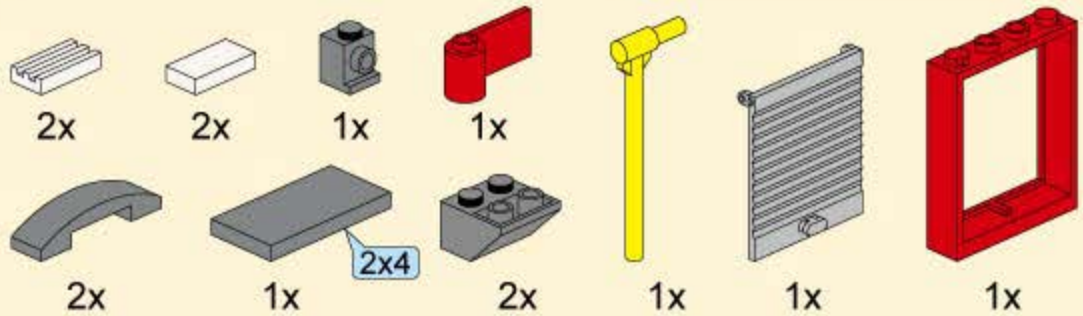

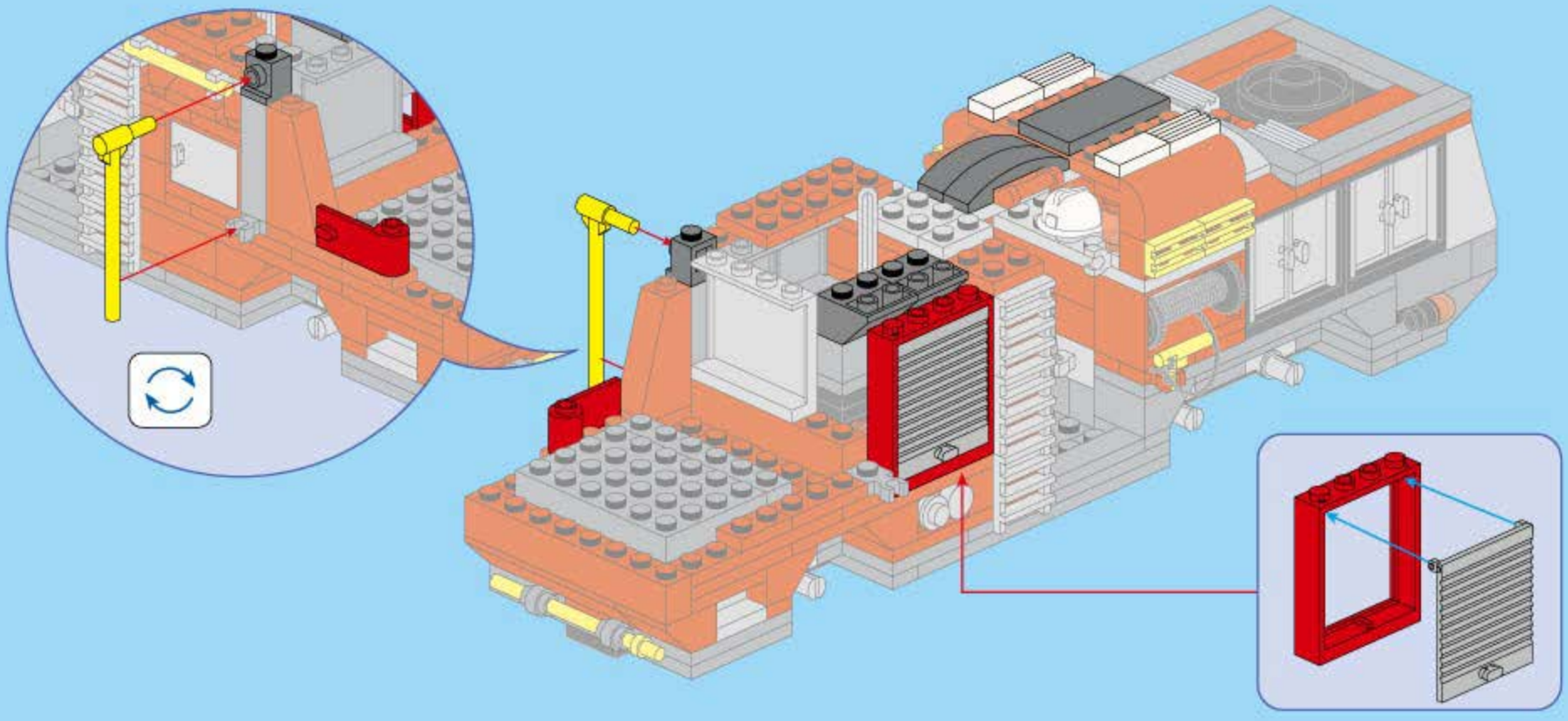

B36

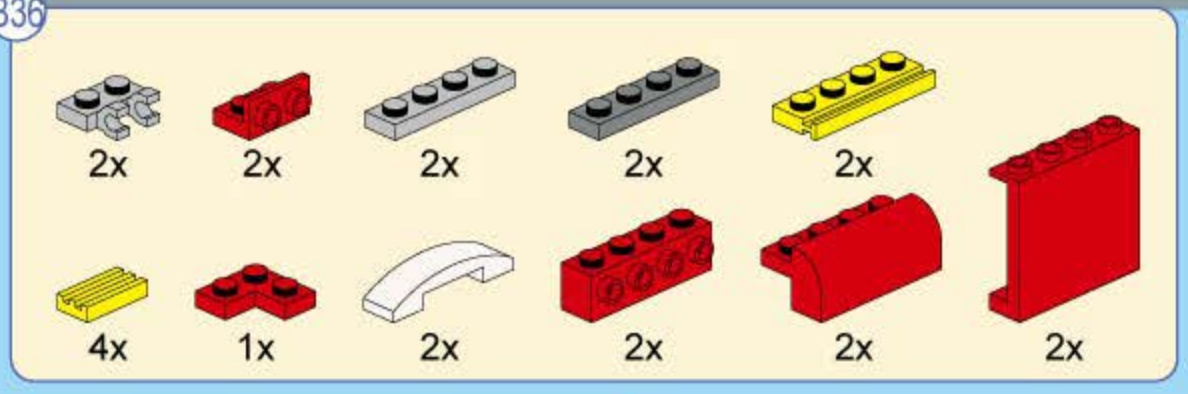

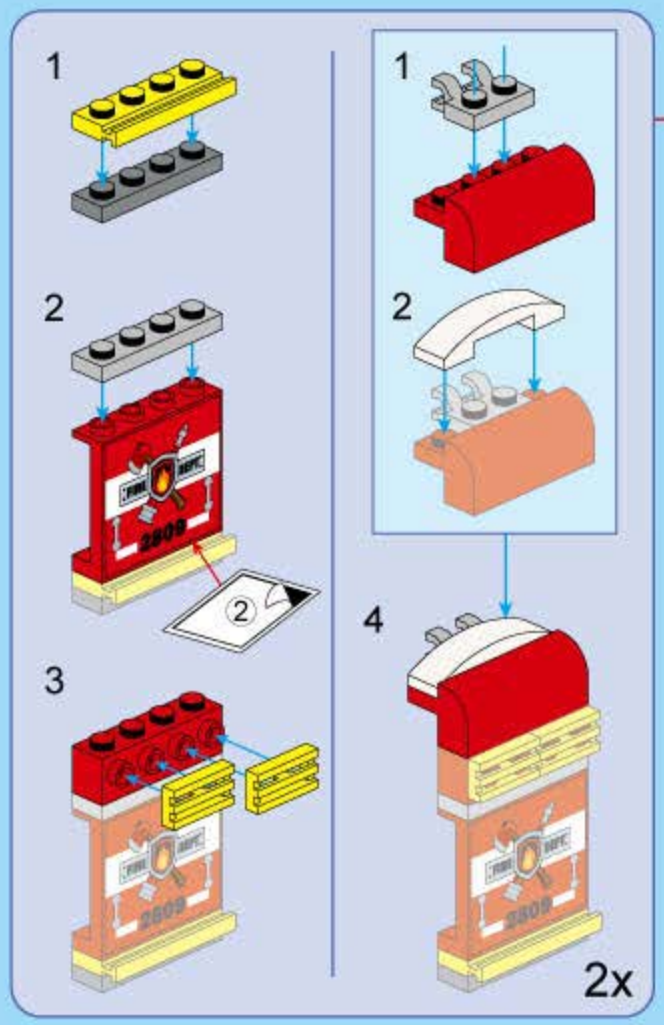

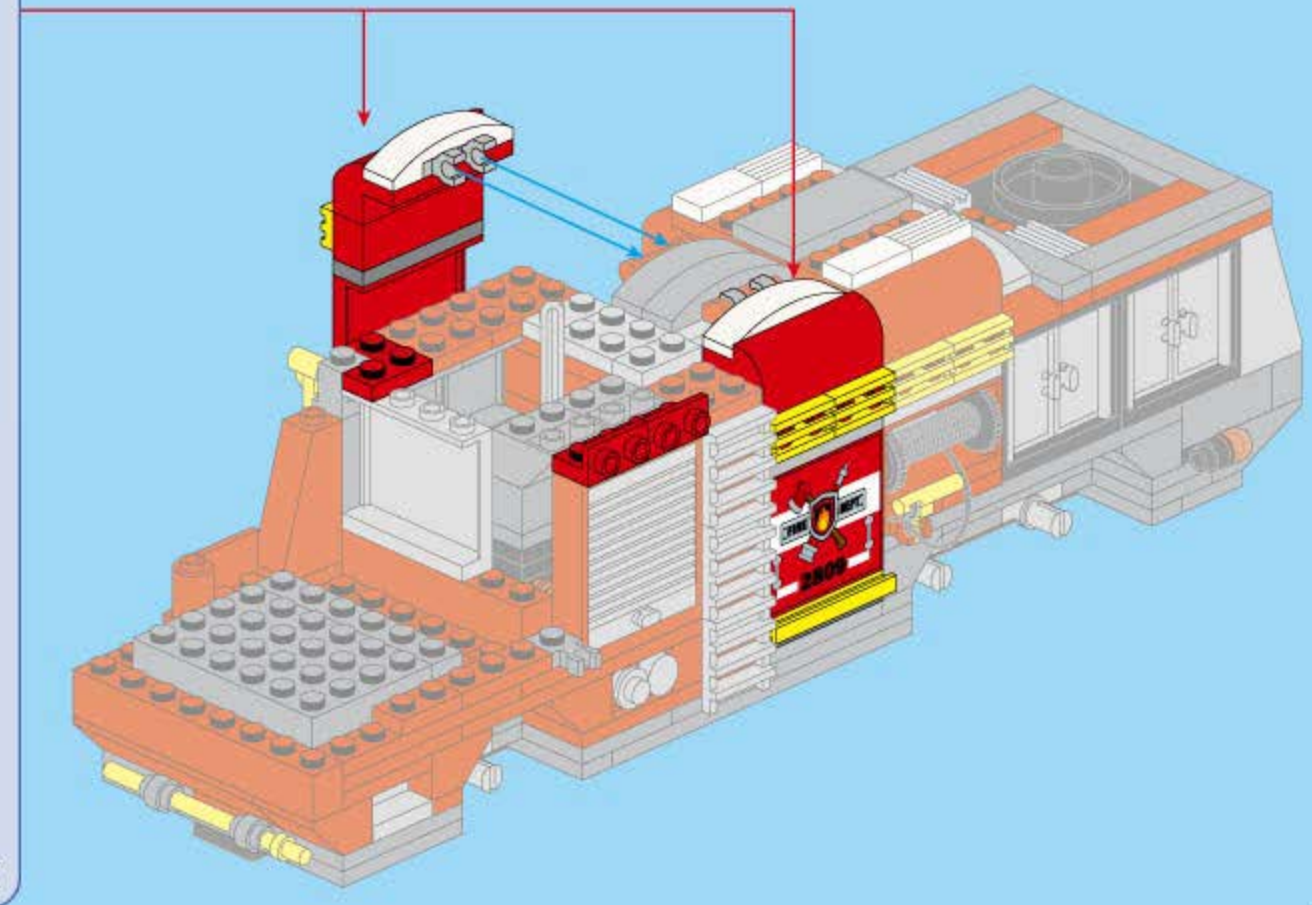

B37

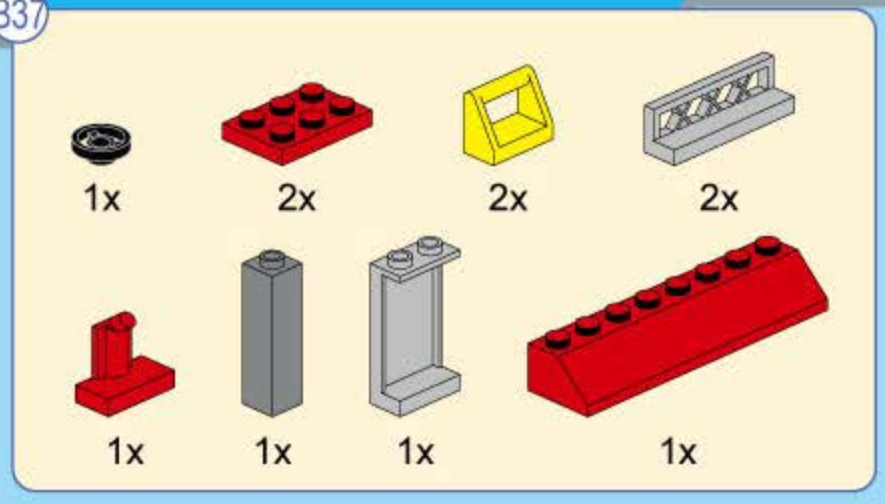

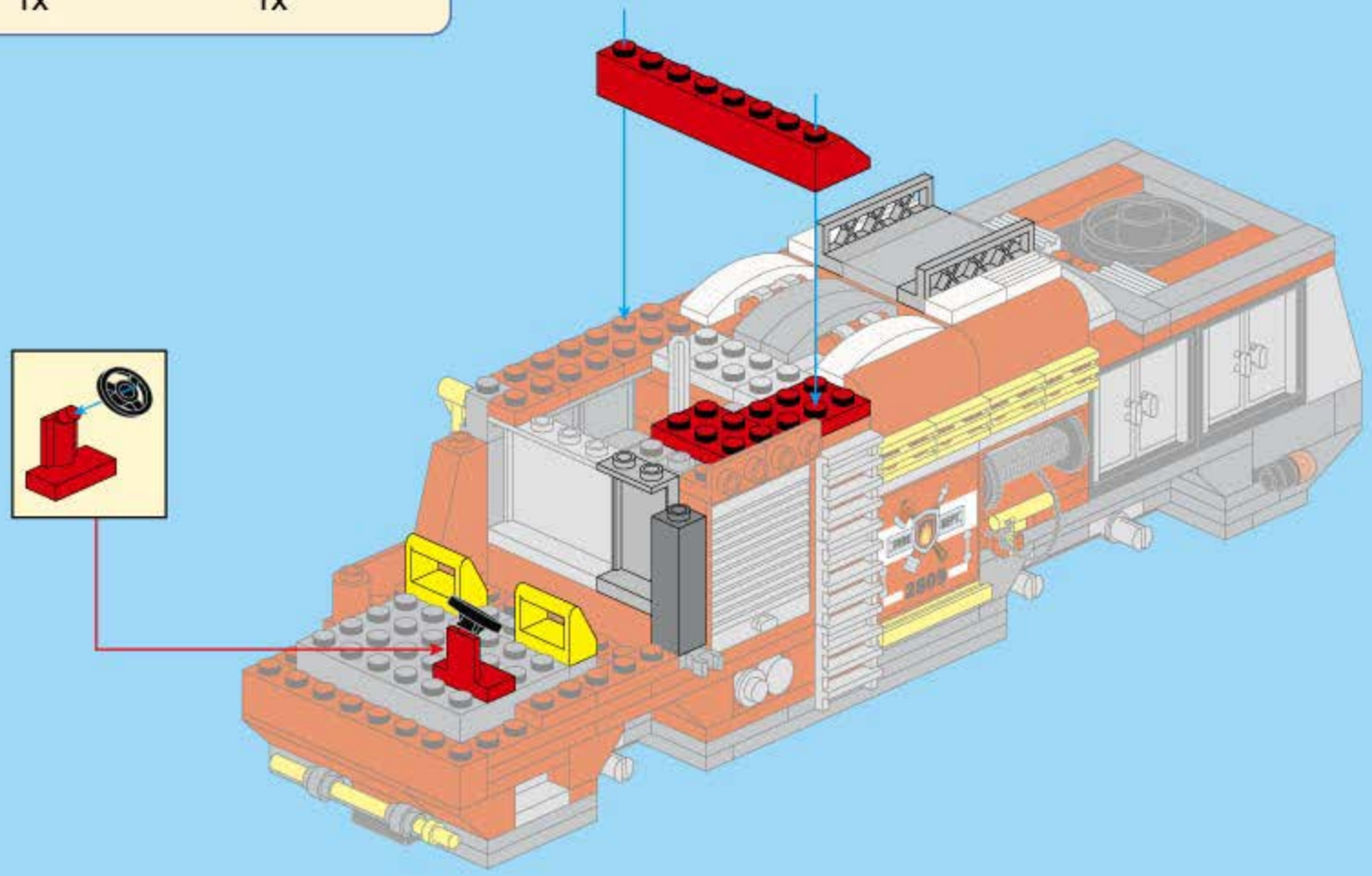

B38

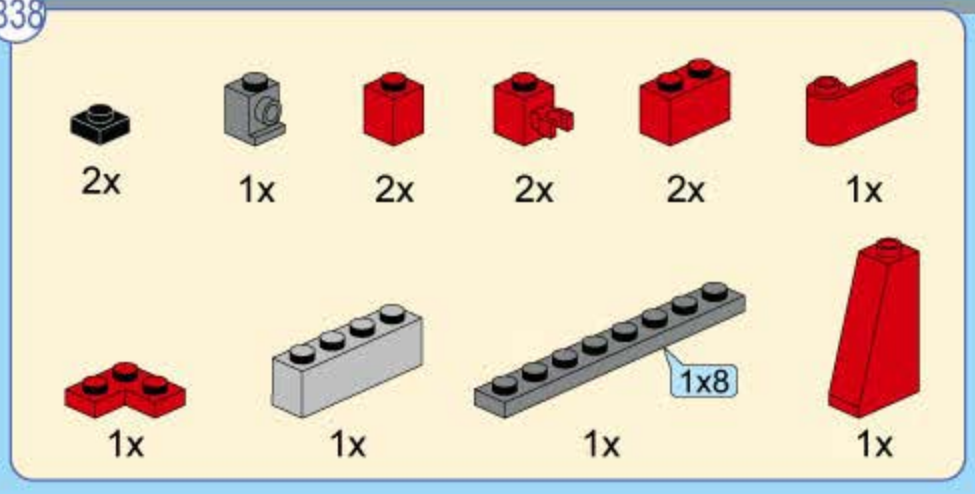

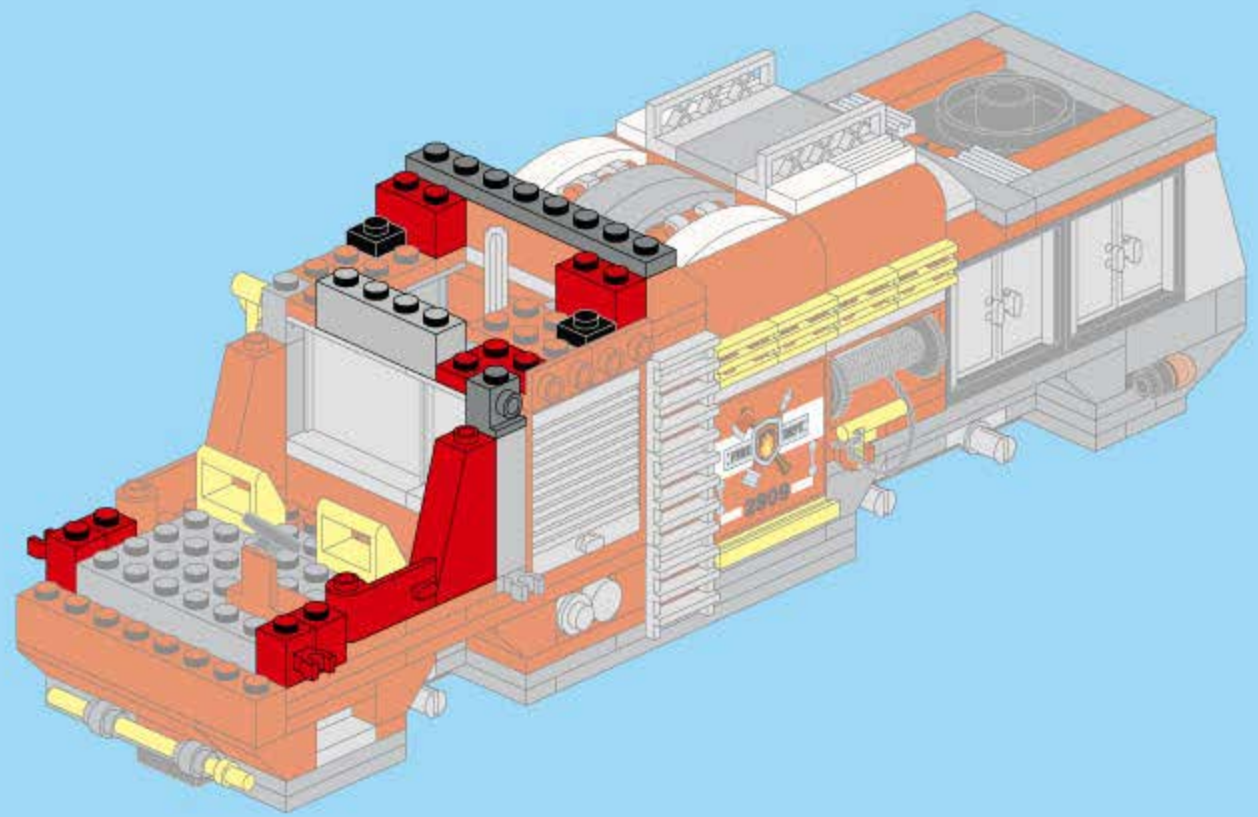

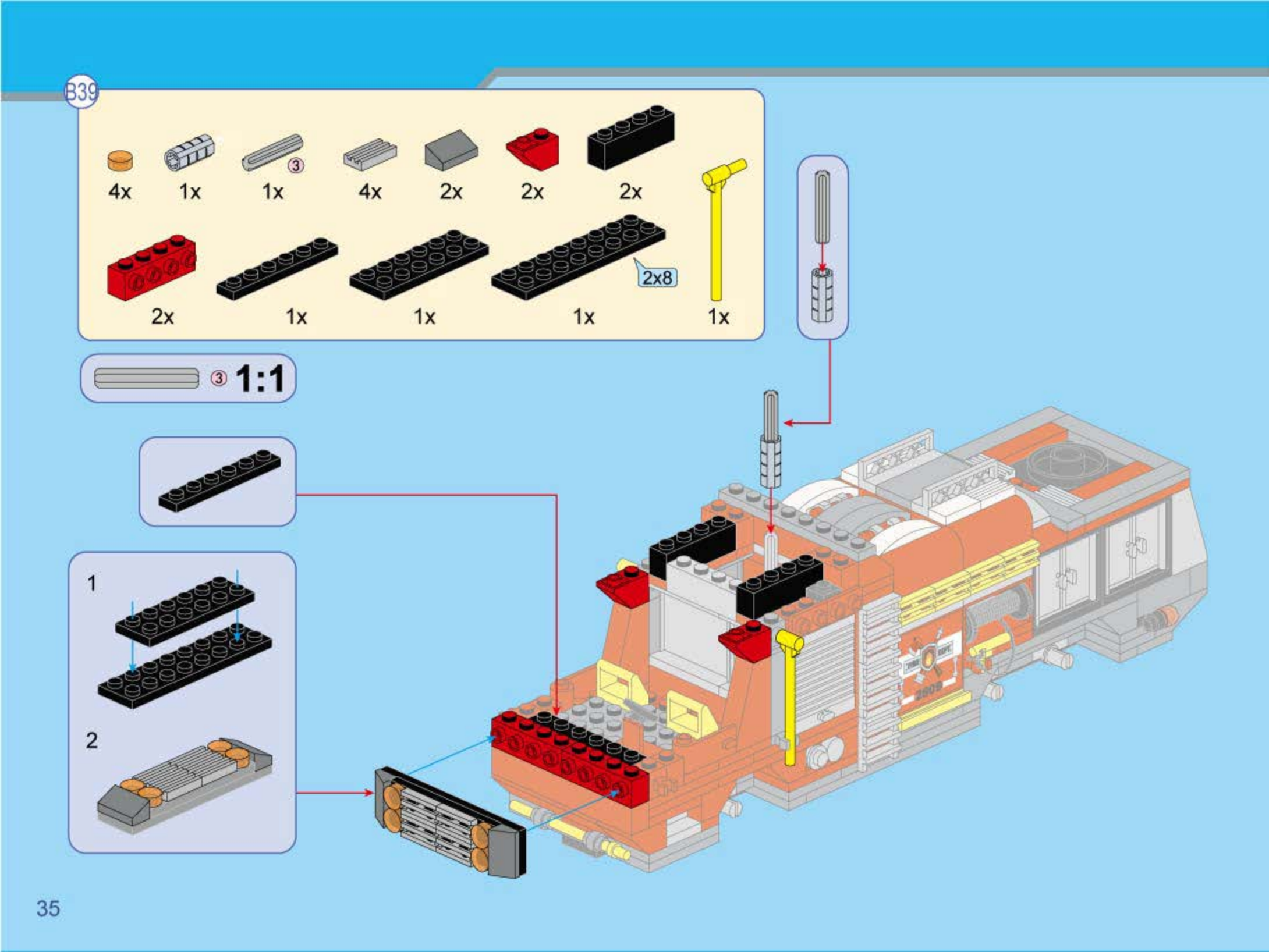
B39
4x
1x
1x
4x
2x
2x
2x
2x
1x
1x
1x
2x8
1x
1:1
1
2

6

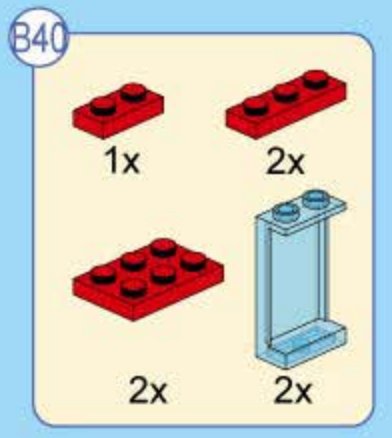
B40
1x
2x
2x
2x

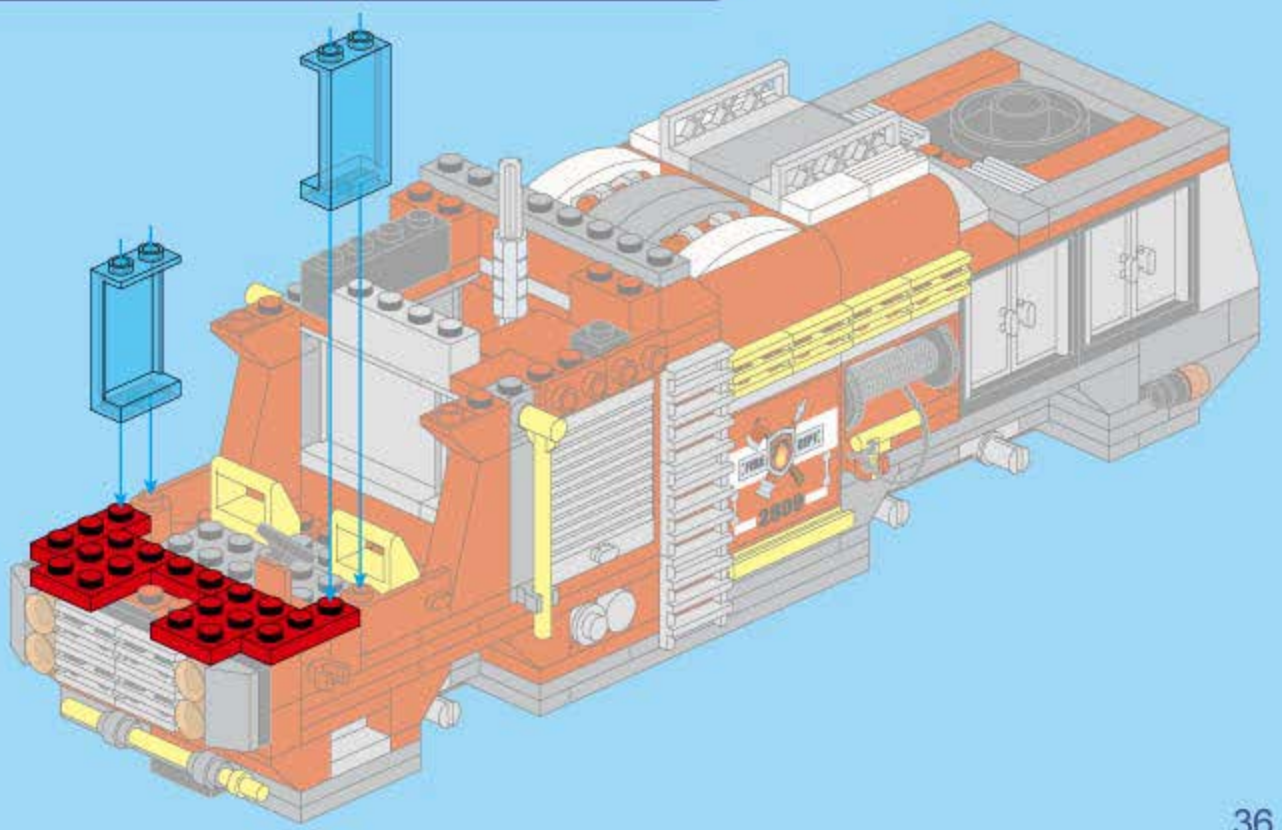

B41

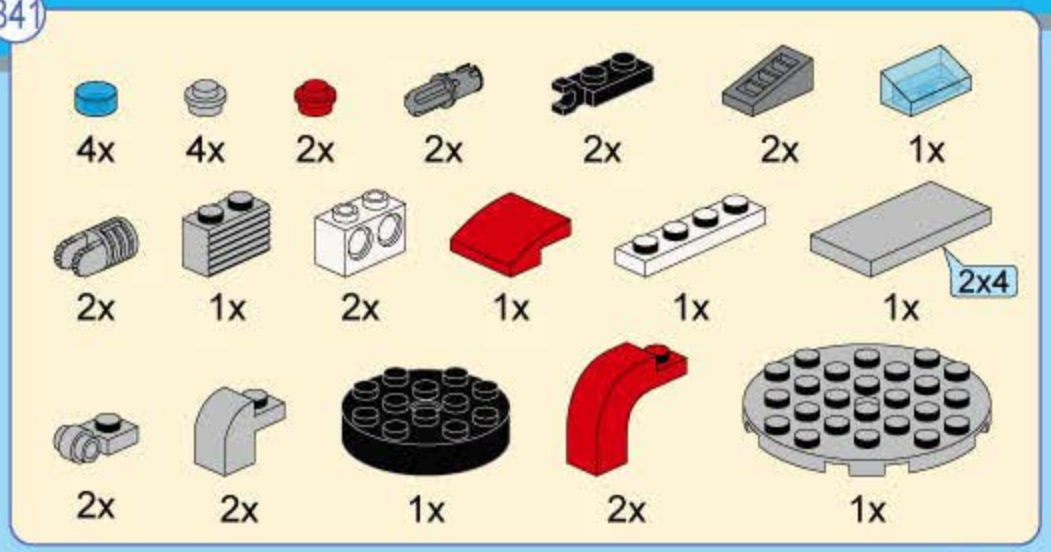
4x
4x
2x
2x
2x
2x
1x
2x
1x
2x
1x
1x
1x
2x4
2x
2x
1x
2x
1x

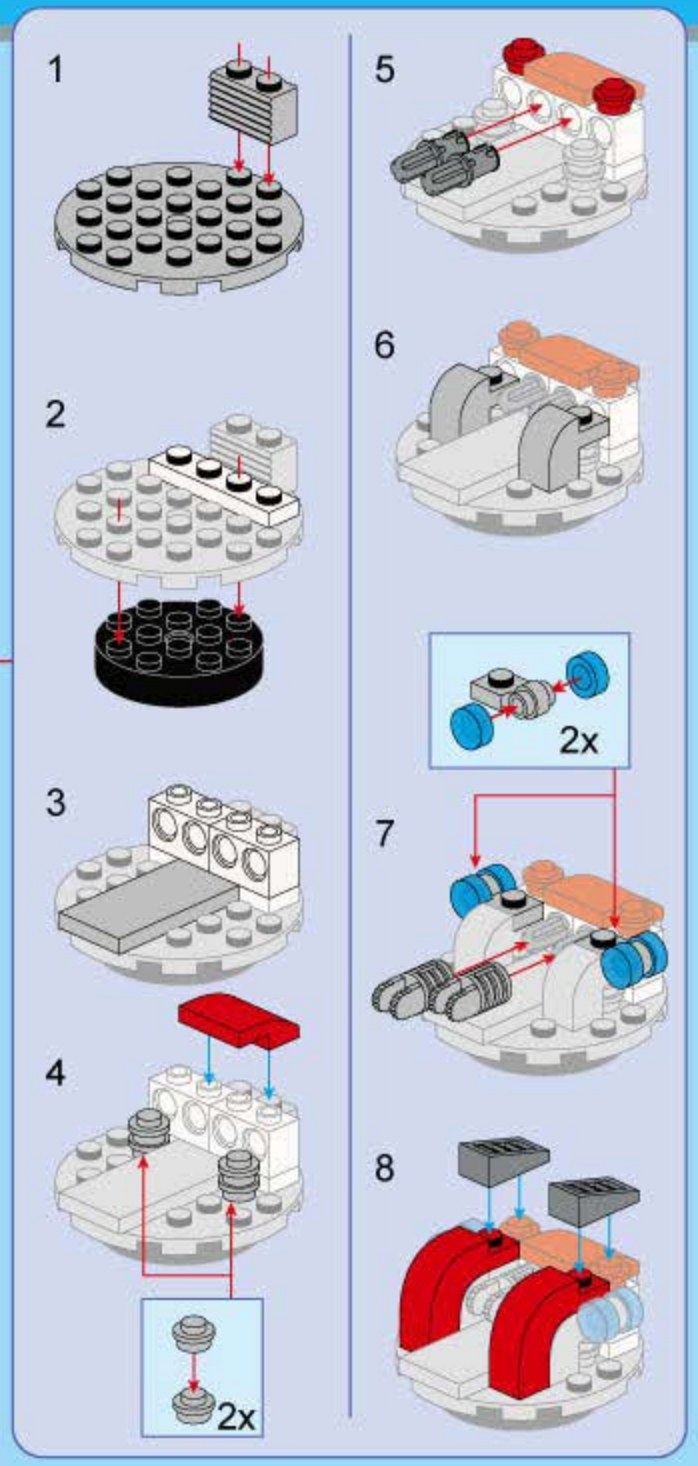
1
2
3
4
2x
5
6
2x
7
8

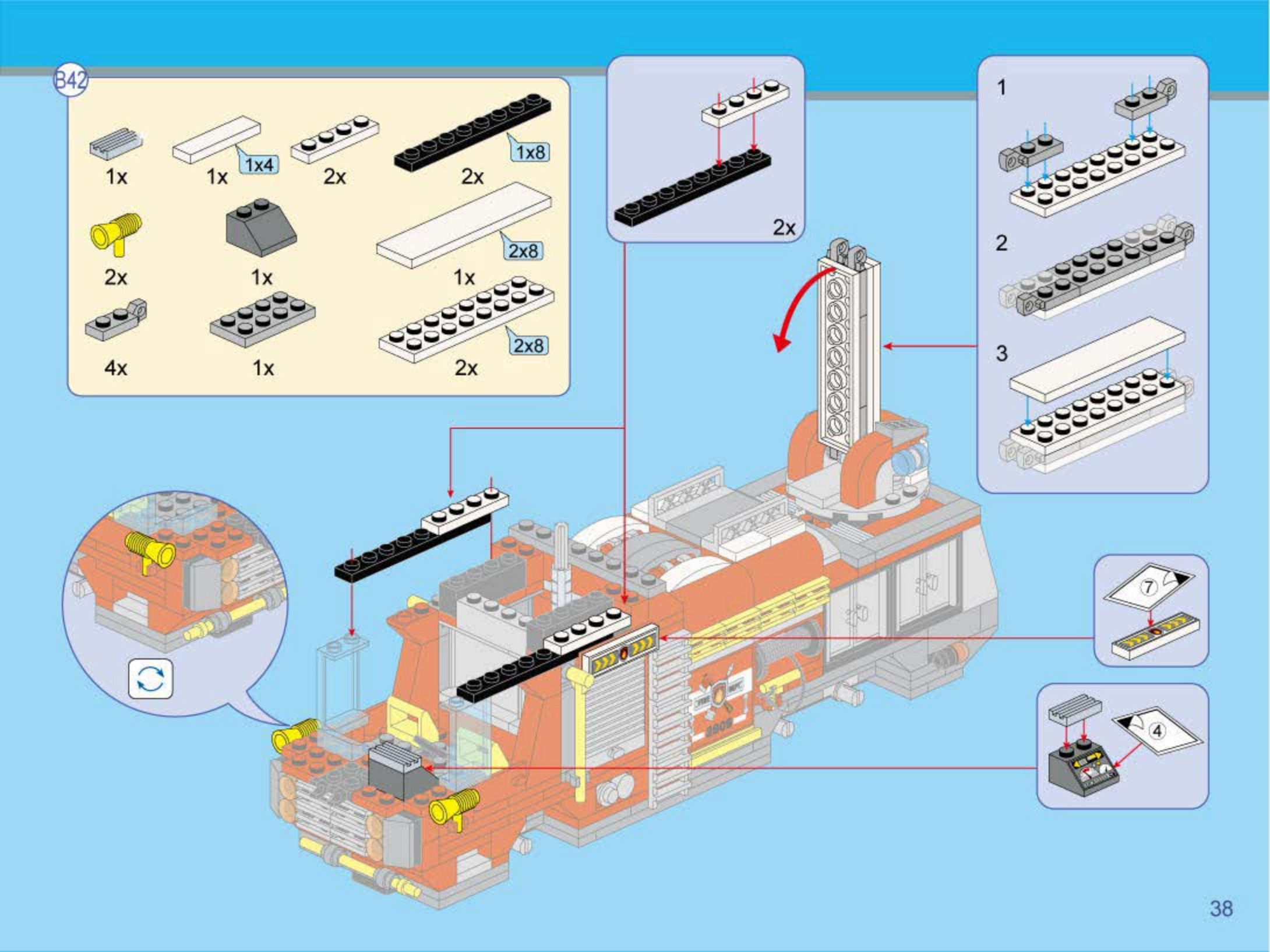
B42
1x
1x
1x4
2x
2x
1x8
2x
1x
2x8
1x
4x
1x
2x8
2x
2x
1
2
3
7
4

B43

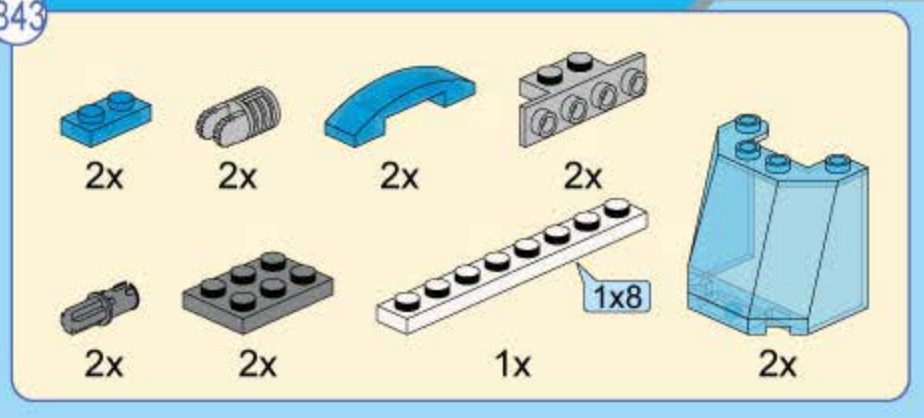

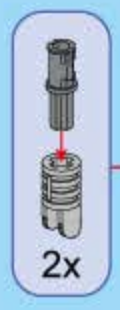

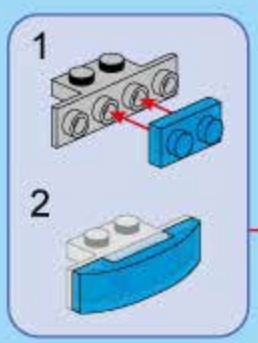

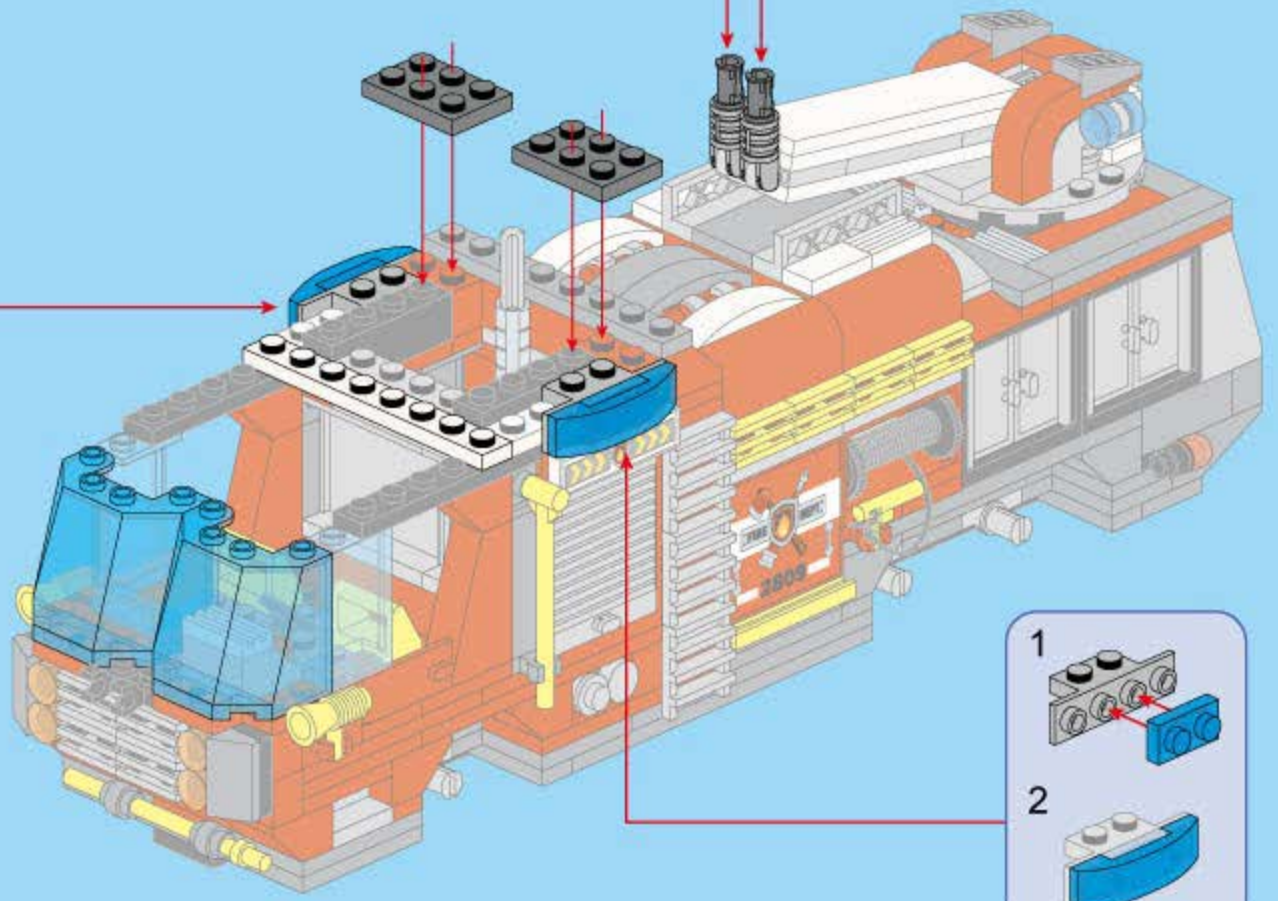

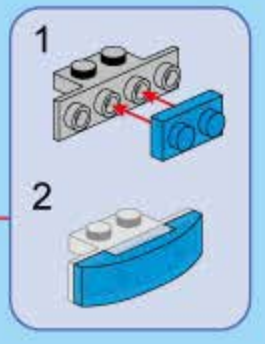

B44

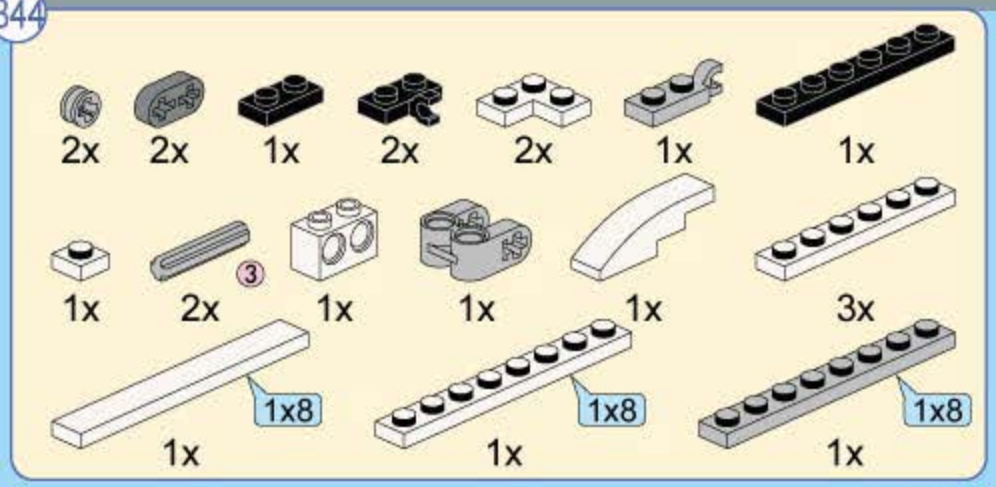
2x
2x
1x
2x
2x
1x
1x
1x
2x
③
1x
1x
1x
3x
1x8
1x
1x8
1x
1x8
1x

③ 1:1

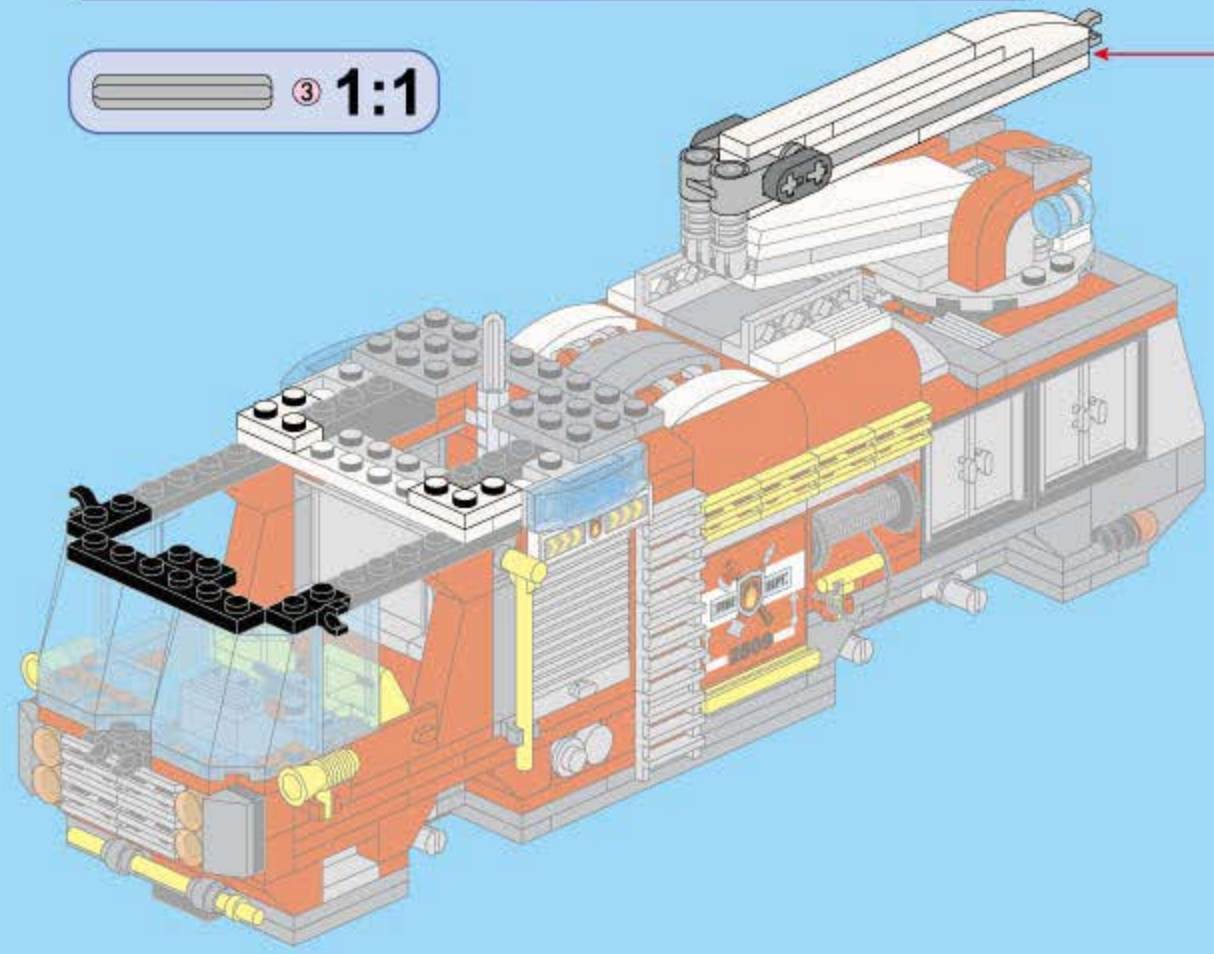

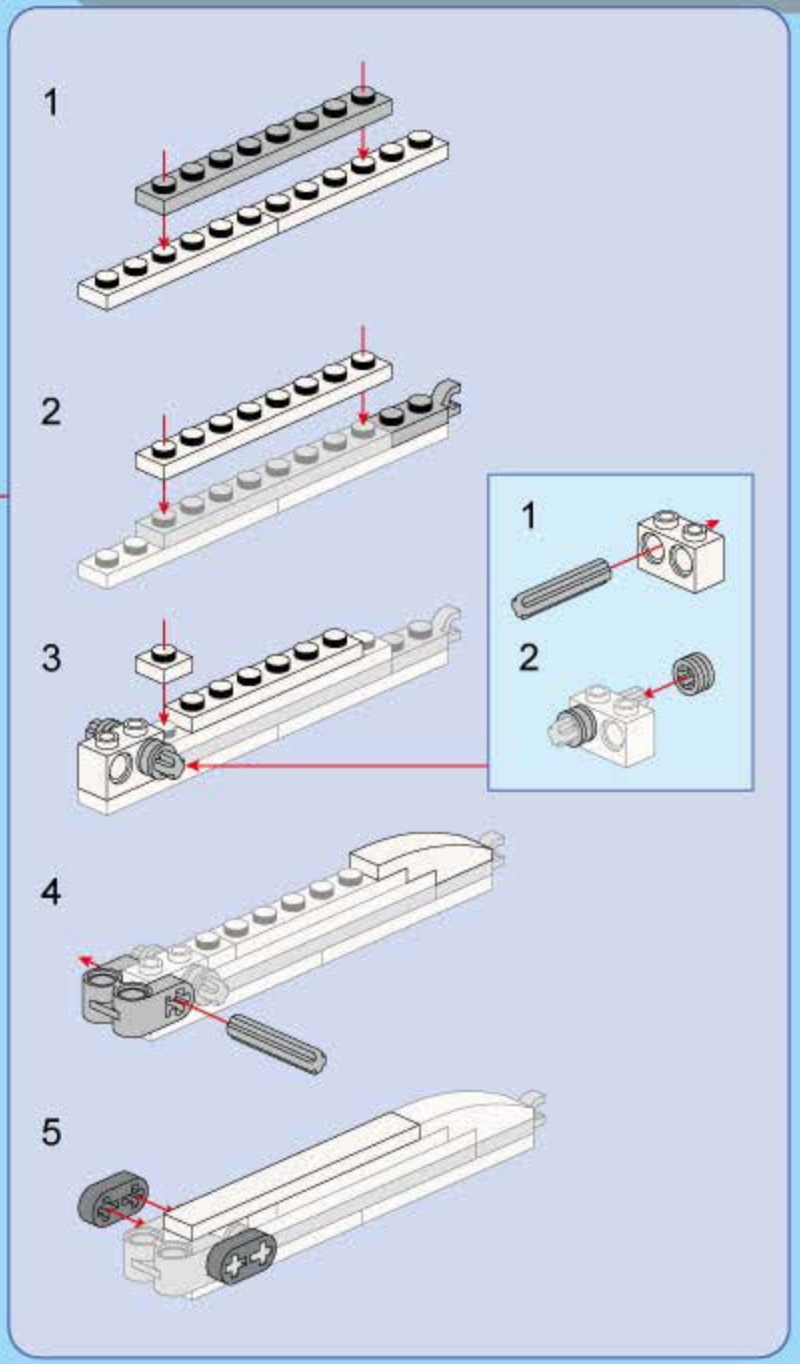
1
2
3
1
2
4
5

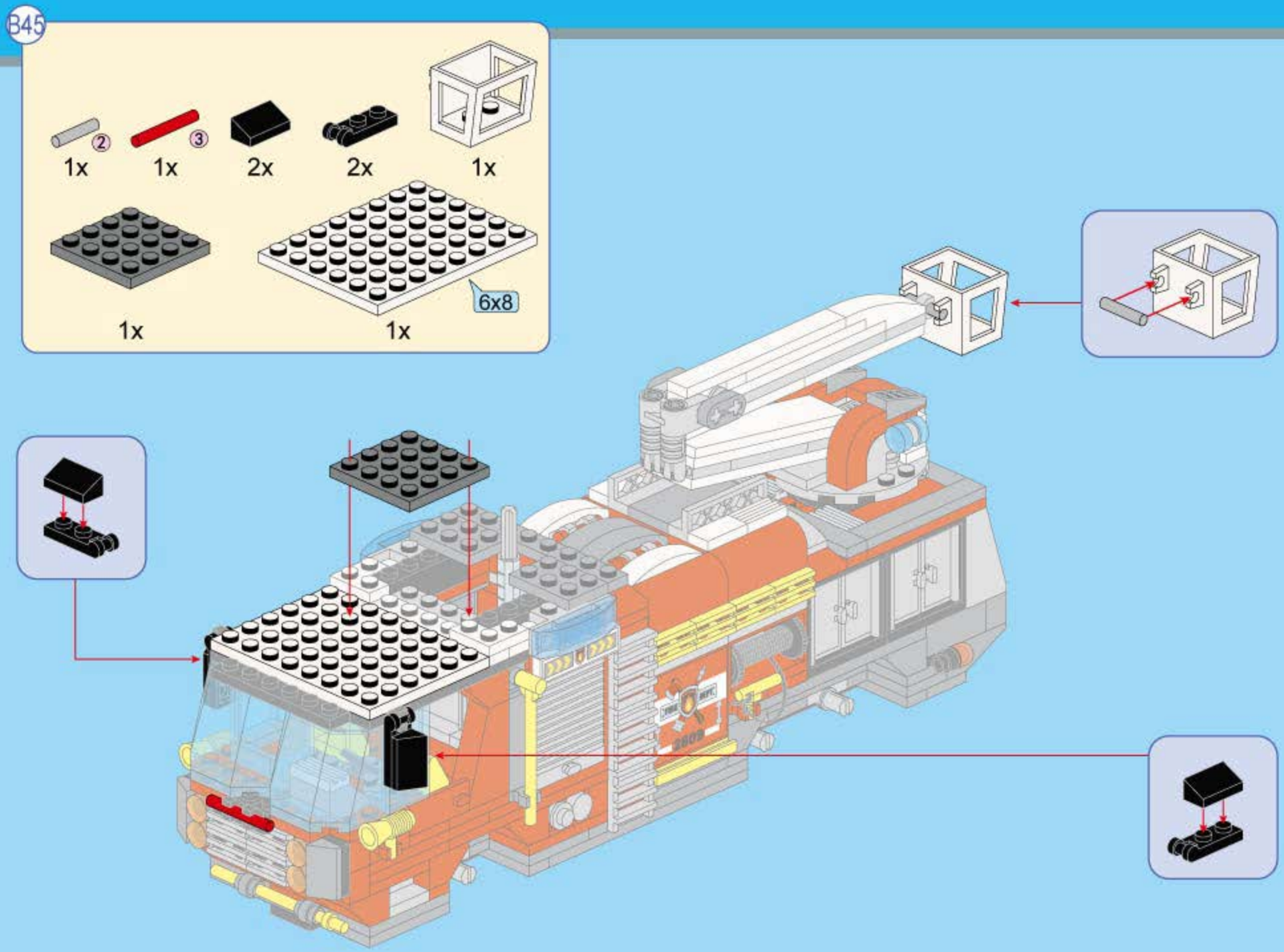
B45
2
1x
3
1x
2x
2x
1x
1x
6x8
1x

B46

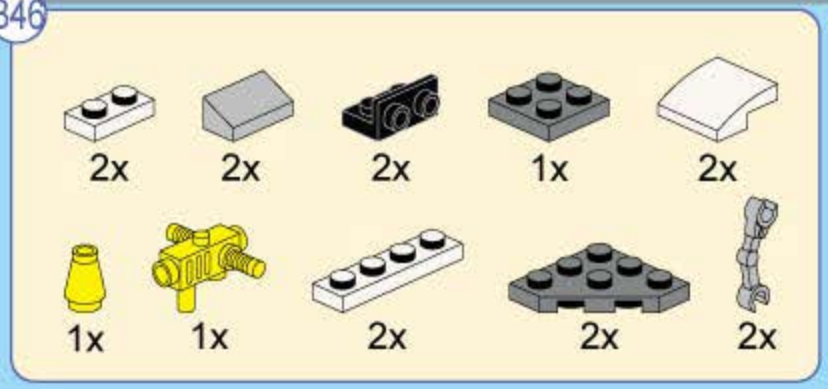

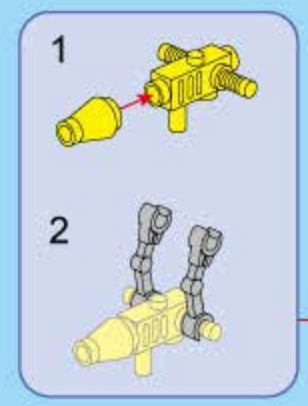

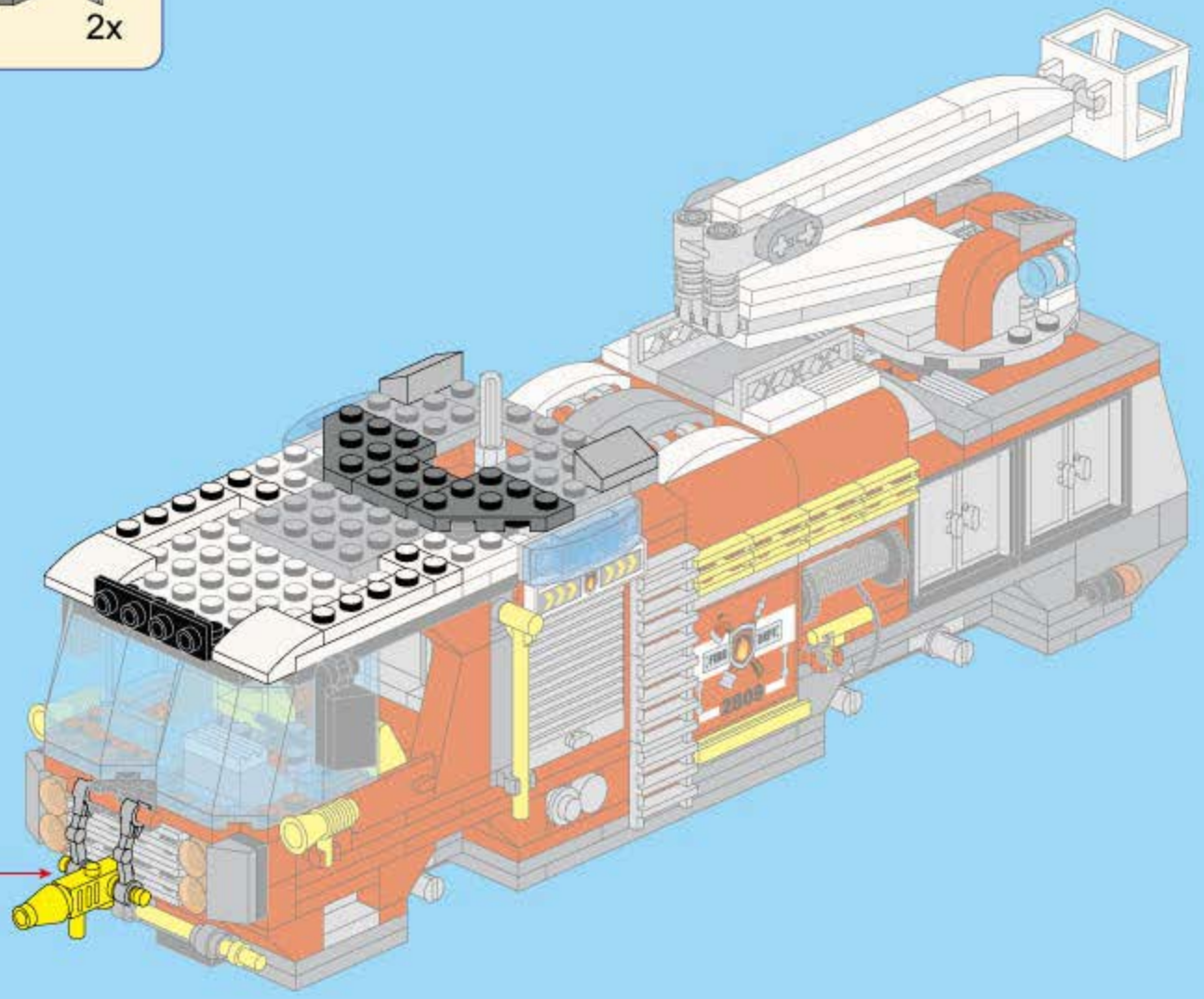

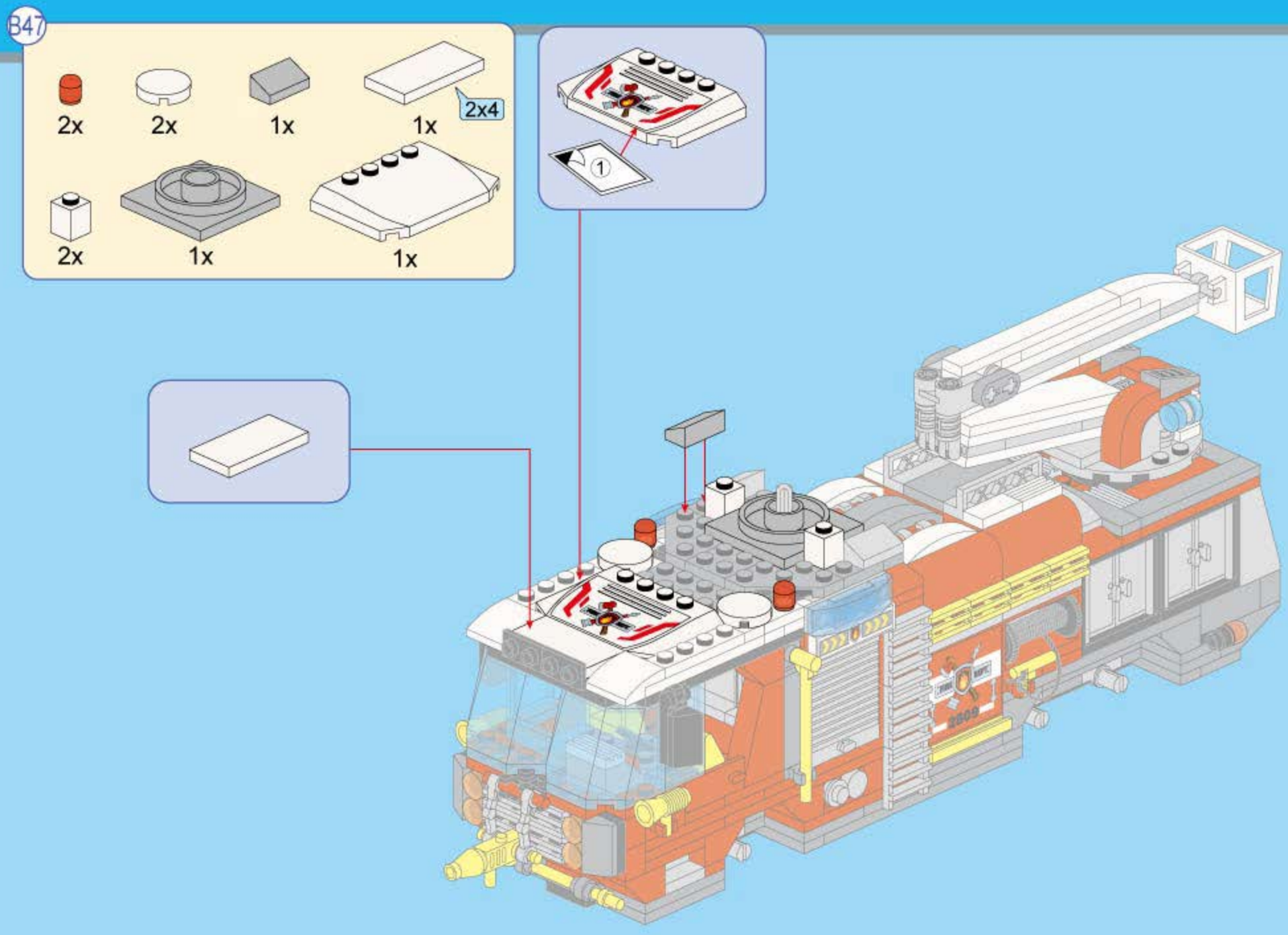
B47
2x
2x
1x
1x
2x4
2x
1x
1x
1

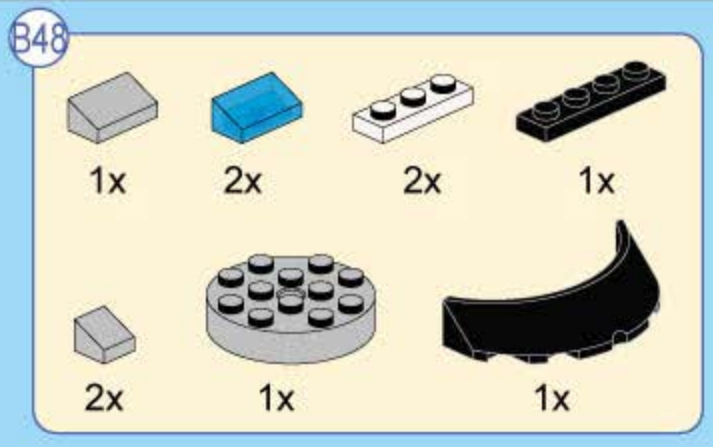
B48
1x
2x
2x
1x
2x
1x
1x

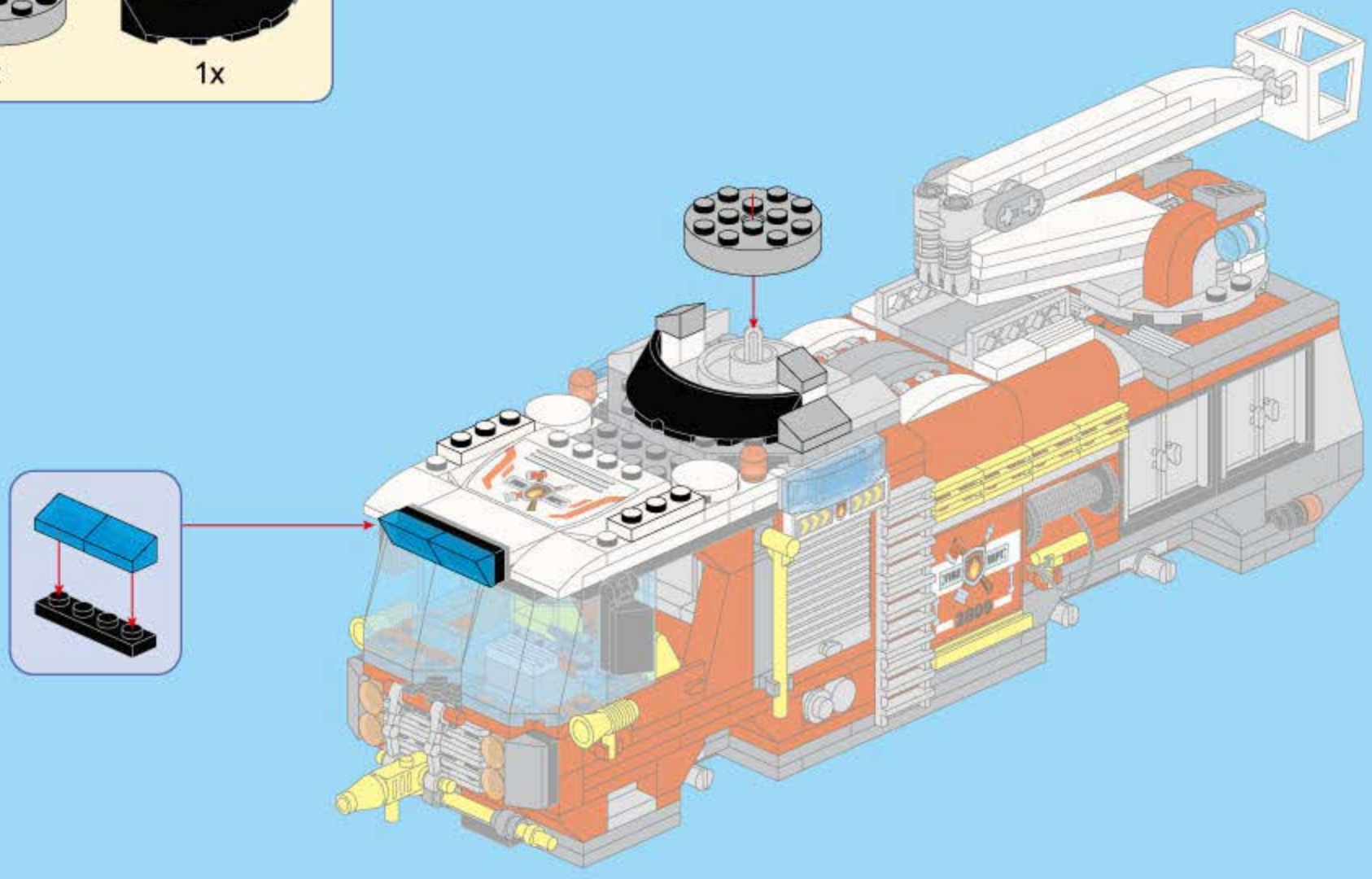

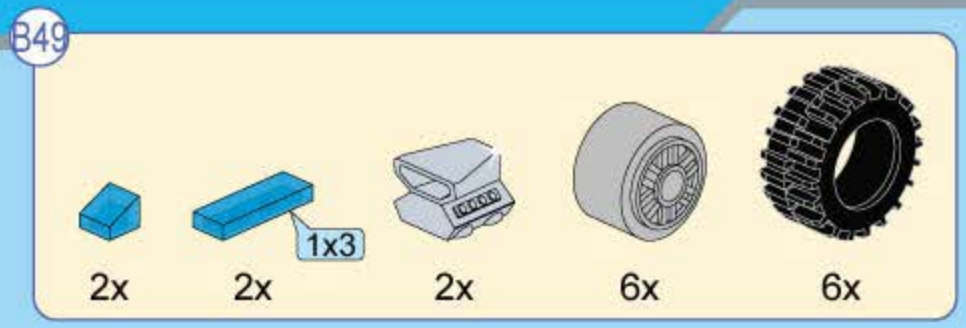
B49
1x3
2x
2x
2x
6x
6x

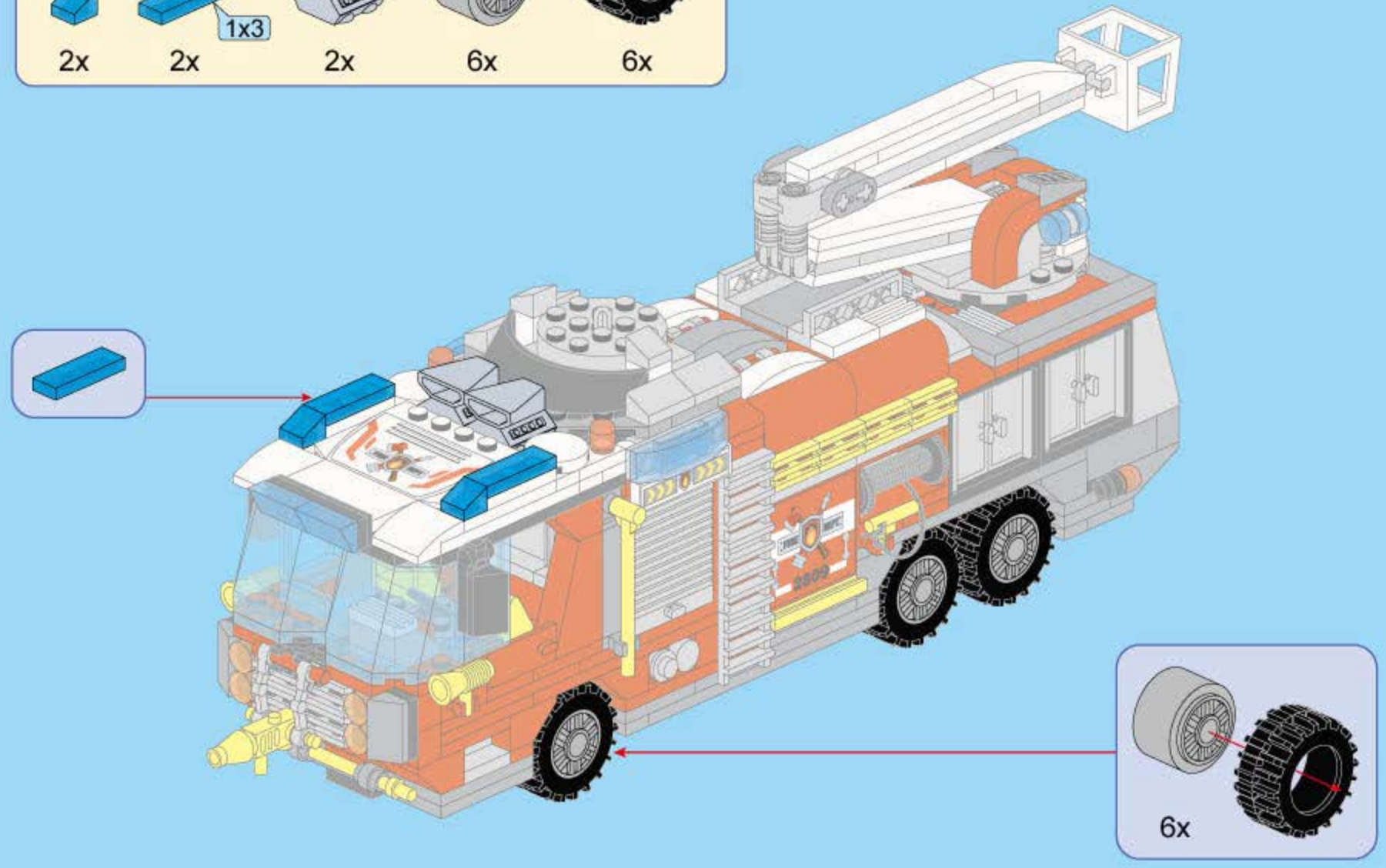
6x

B50

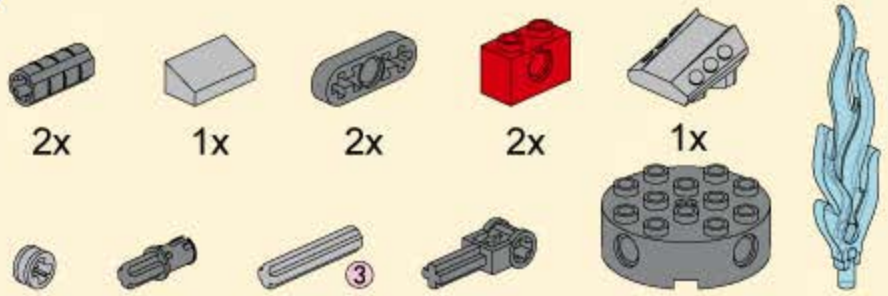

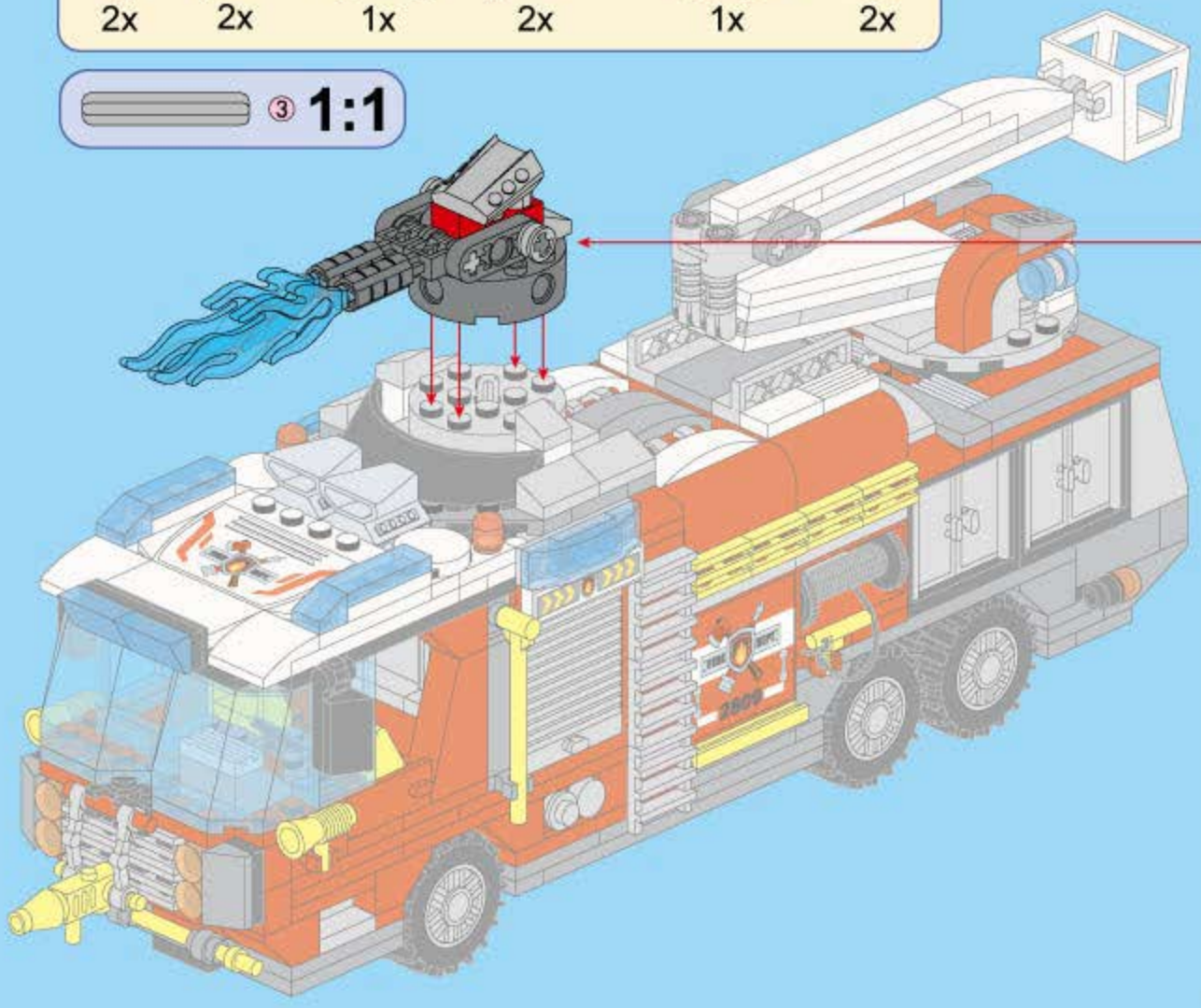

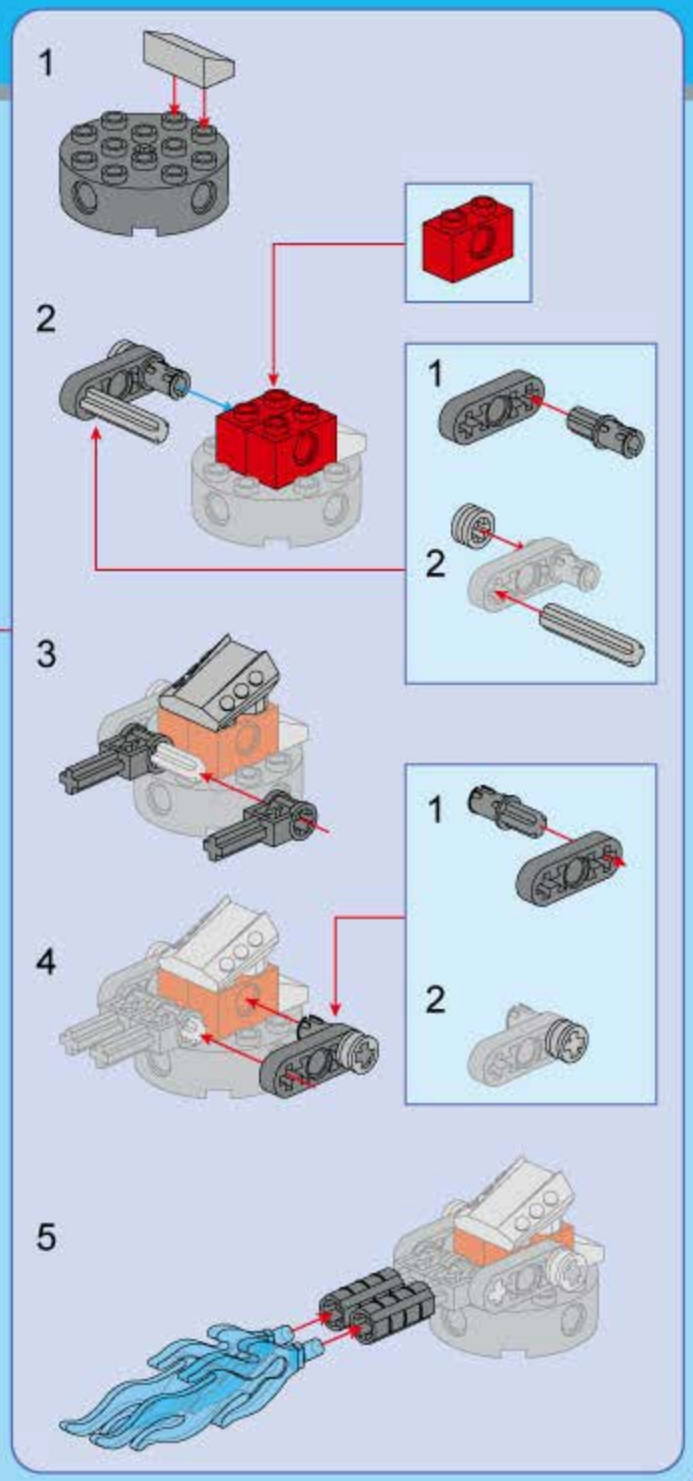

FIRE RESCUE

Qman

2809

2801 MAINTENANCE CAR

2802 LIGHT ATTACK VEHICLE

2803 RESCUE HELICOPTER

2804 BOOKSTORE ON FIRE

2805 FOREST RANGER

2806 OFFSHORE FIELD CRISIS

2807 FIRE COMMAND TRUCK

2810 DOUBLE FIRE TRUCK ATTACK

2808 FIRE STATION

2809 AIRPORT FIRE FIGHTING

www.qmjm.com